СТП 000.001

Ra 12,5 (√)

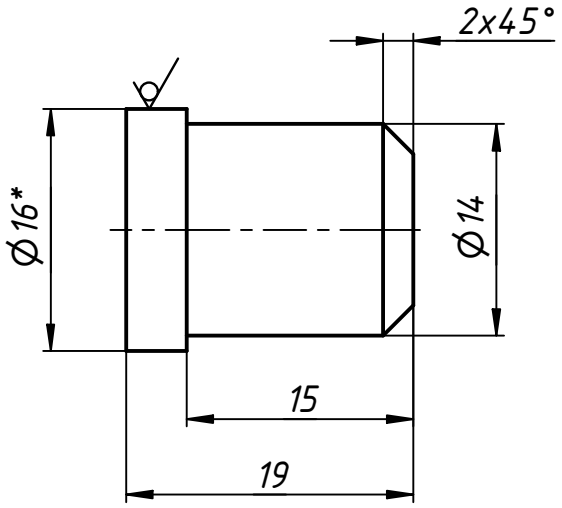

1. *Размер для справок.
2. Общие допуски по ГОСТ 30893.1: h14, ±IT14/2.

Изм.	Лист	№ докум.	Подп.	Дата	СТП 000.001		
Разраб.					Противосъемный штырь	Лит.	Масса: 0,02 / Масштаб: 2 : 1
Пров.						Лист	Листов 1
Т. контр.							
Нач.отд.					Круг 16 ГОСТ 2590-88 / Ст3 ГОСТ 535-88		
Н. контр.							
Утв.							

Перв. примен.

Справ. №

Подп. и дата

Инв. № дубл.

Взам. инв. №

Подп. и дата

Инв. № подл.

Копировал