291085-03.00.008

12,5 (√)

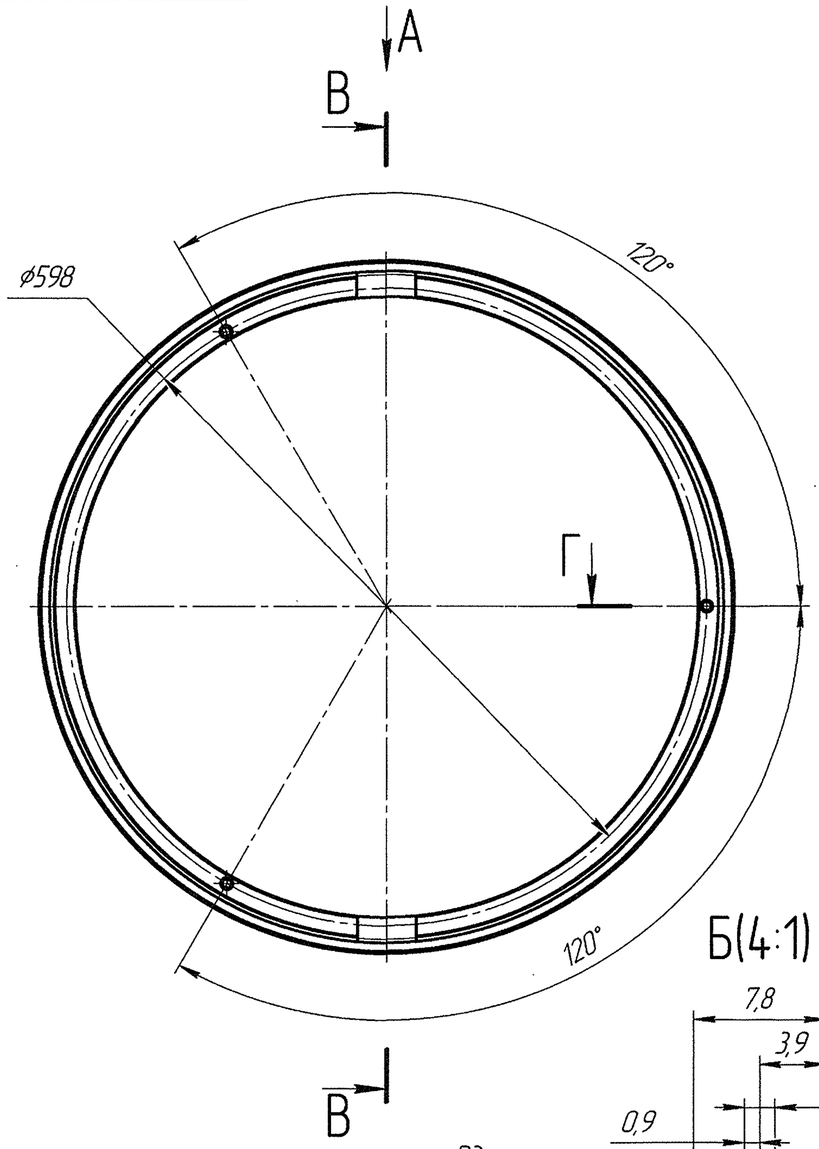

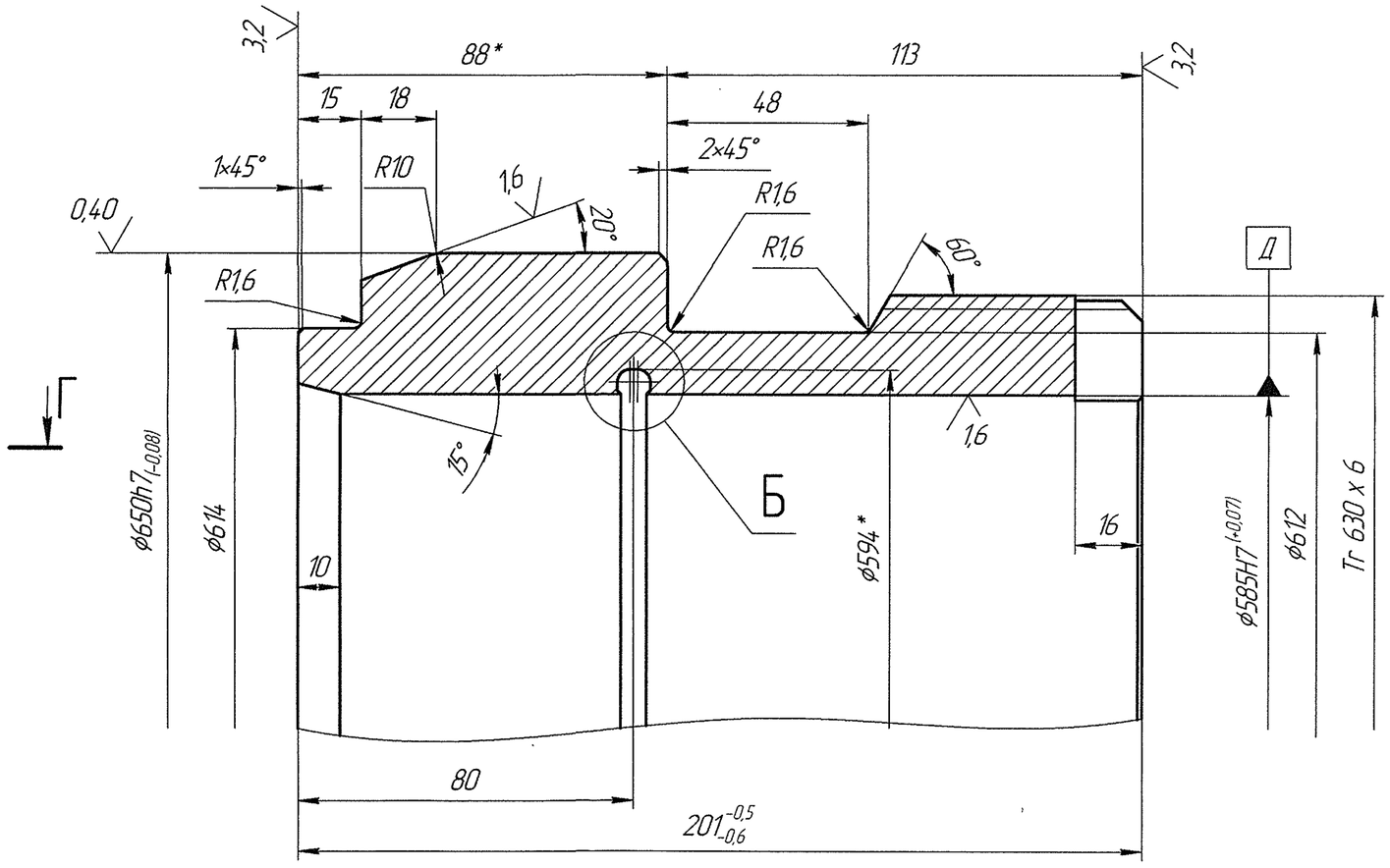

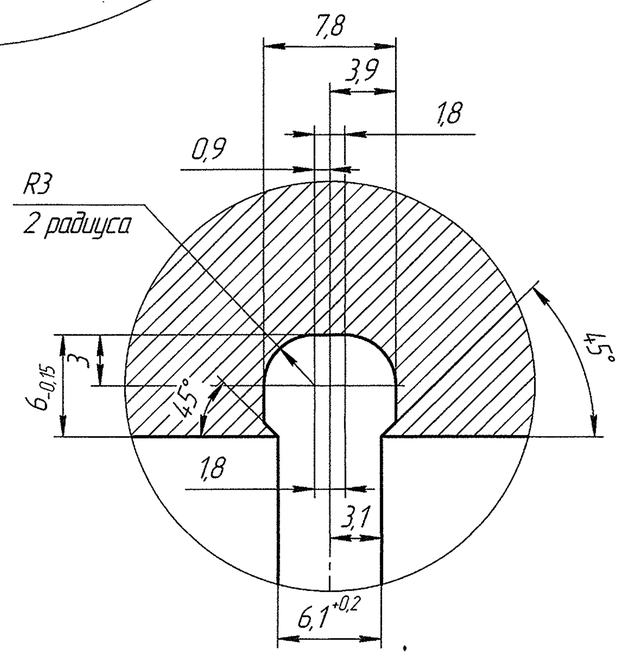

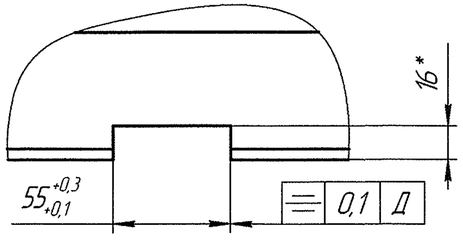

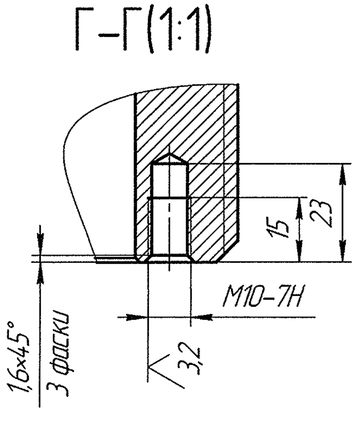

1 Чертеж выполнен на основании чертежа № 21172525.
2 Нитрировать со всех сторон h = 0,4...0,6 HRC 48...54 за исключением резьбы.
3 H14; h14; ±IT14/2.
4 *– Размеры для справок.

Изм.	Лист	№ докум.	Подп.	Дата	291085-03.00.008			
Разраб.					Центрирующее кольцо	Лит.	Масса	Масштаб
Пров.							72,23	1:4
Т.контр.						Лист	Листов 1	
Н.контр.					Сталь 35ХМ ГОСТ 4543-71			
Утв.								

Перв. примен. | Справ. № | Подп. и дата | Инв. № дубл. | Взам. инв. № | Подп. и дата | Инв. № подл.

094 Копировал Формат А2