291085-04.00.013

12,5 √(√)

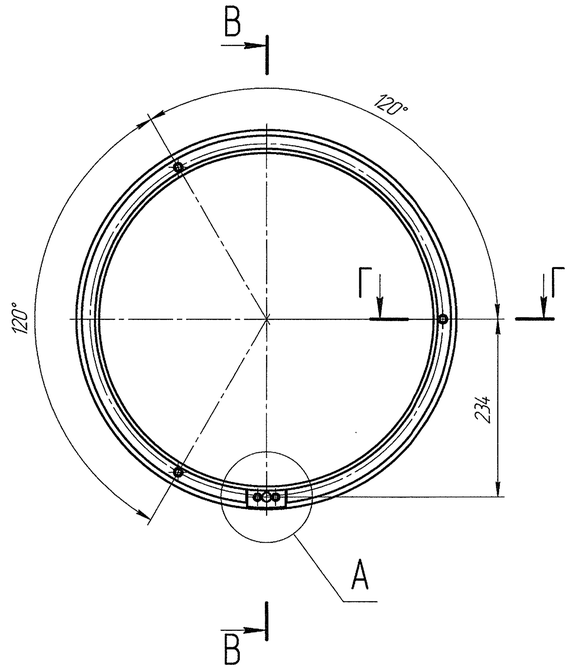

В–В(1:2)

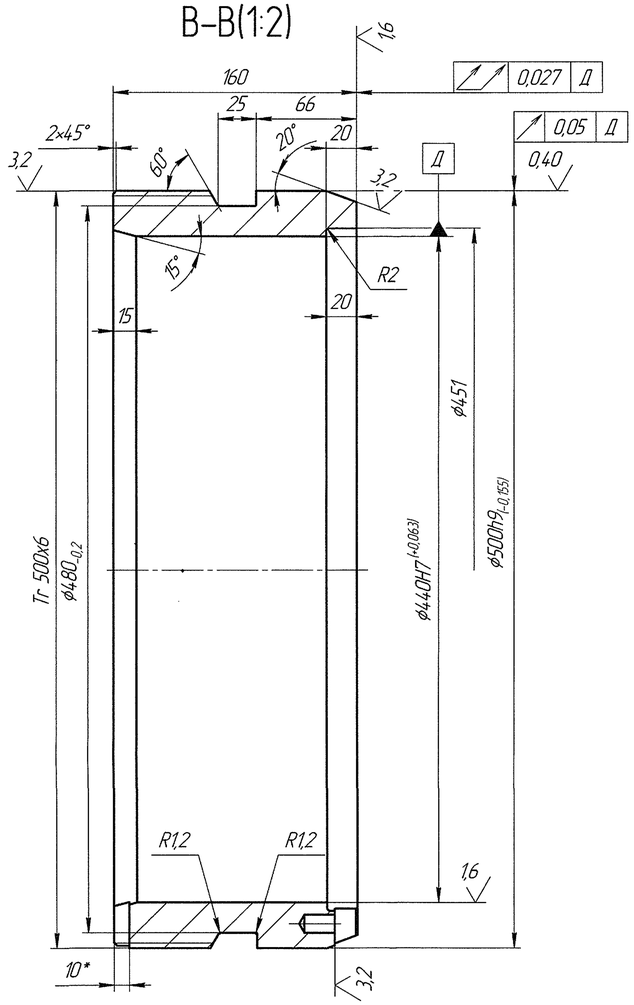

Б–Б(1:1)

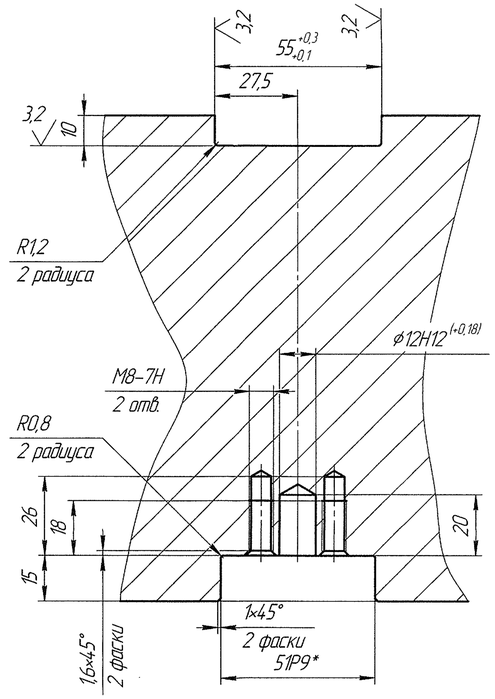

А(1:1)

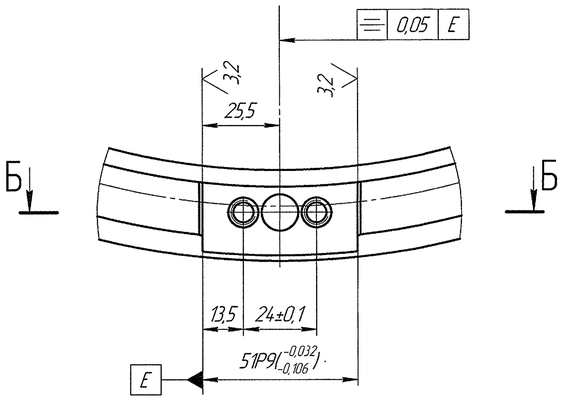

Г–Г(1:1)

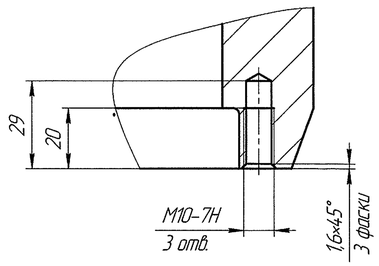

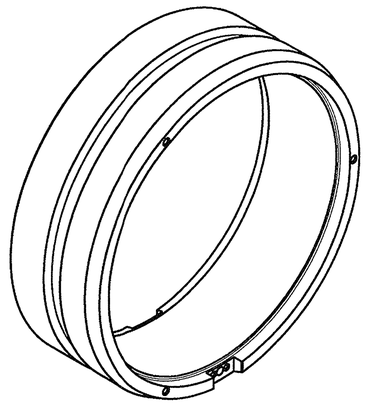

1 Чертеж выполнен на основании чертежа № 21210714-В.
2 Нитрировать со всех сторон h = 0,4...0,6 HRC 48...54 за исключением резьбы.
3 H14; h14; ±IT14/2.
4 *– Размеры для справок.

					291085-04.00.013			
Изм.	Лист	№ докум.	Подп.	Дата	Центрирующее кольцо	Лит.	Масса	Масштаб
Разраб.							49,33	1:4
Пров.						Лист	Листов 1	
Т.контр.								
Н.контр.					Сталь 35ХМ ГОСТ 4543-71			
Утв.								

Перв. примен. | Справ. № | Подп. и дата | Инв. № дубл. | Взам. инв. № | Подп. и дата | Инв. № подл.

Копировал | Формат А1