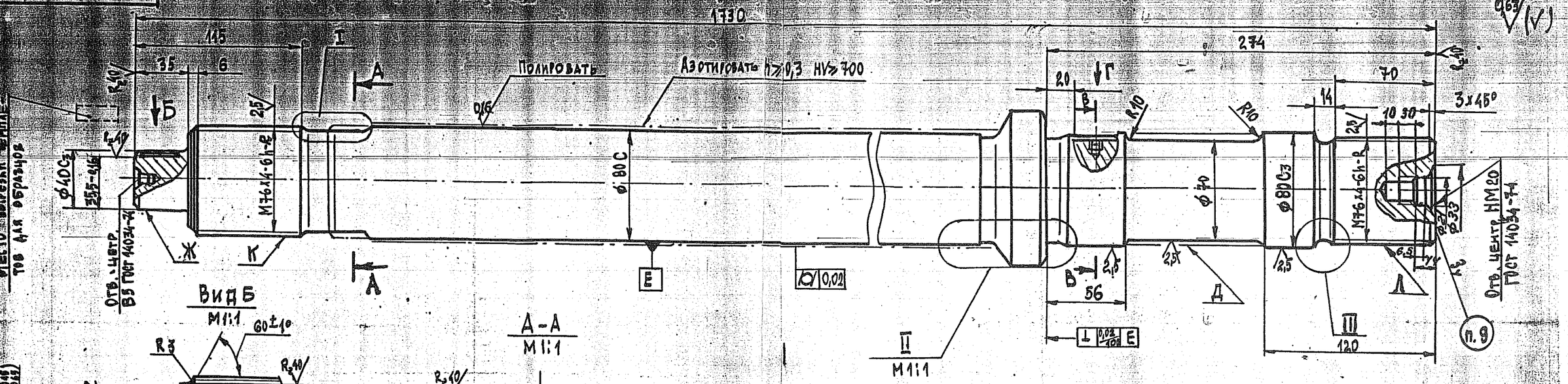

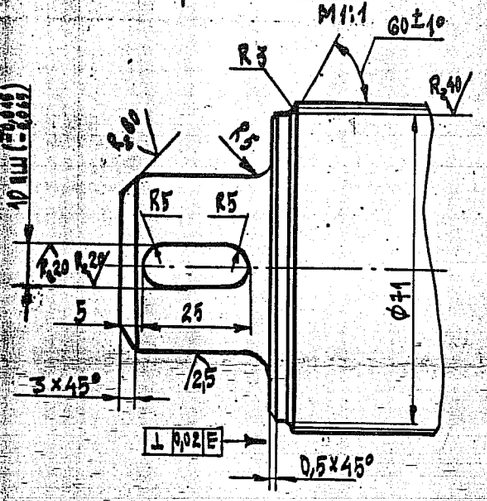

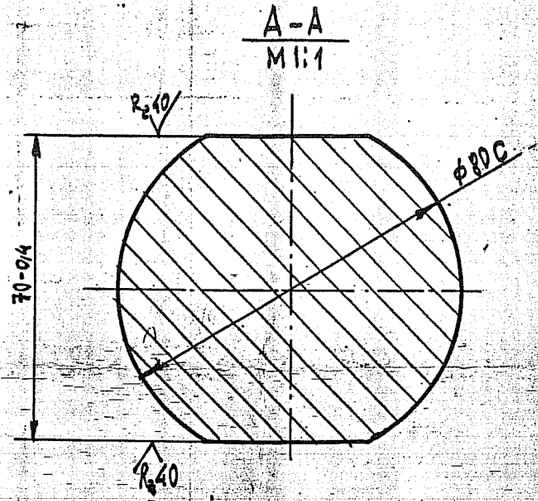

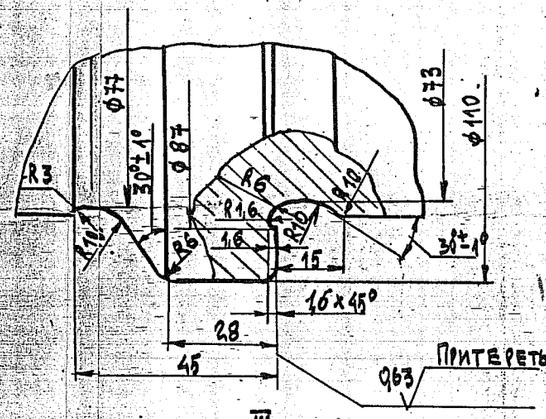

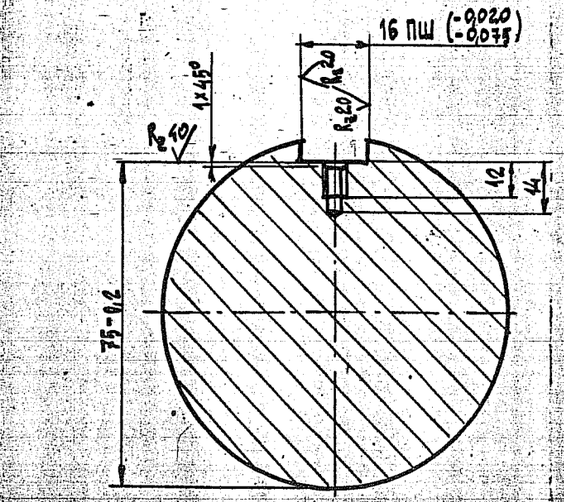

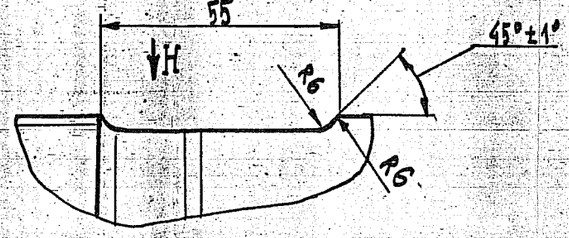

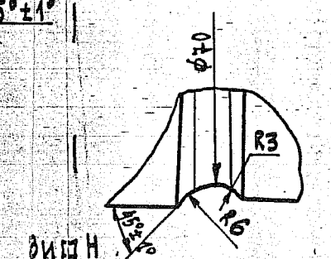

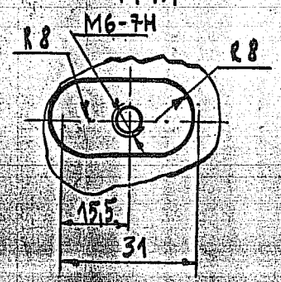

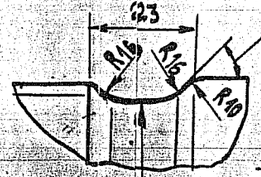

1. Гр. V - КП60С - Ан≥8 ГОСТ 8479-70.
2. Механические свойства штока после азотации не должны быть ниже указанных в п. 1
3. Загрязненность металла неметаллическими включениями определяемая по ГОСТ 1778-70 должно составлять не более: а) по среднему баллу сульфидов - 2 бала, оксидно-силикатных включений - 2 бала; б) по максимальному баллу сульфидов - 2,5 балла; оксидно-силикатных включений - 3 бала.
4. Неуказанные предельные отклонения размеров по 7кл. точности.
5. Несоосность поверхностей Ж, К, Д, Л относительно оси Е не более 0,03 мм.
6. Впадины резьб упрочнить накаткой вибрирующим роликом.
7. После предварительной механической обработки произвести контроль ультразвуковой дефектоскопии.
8. Произвести контроль методом магнитной дефектоскопии
9. Маркировать шрифтом ПО-8 ГОСТ 2930-62, номер ряда.
10. Допускается изготовление из стали 40ХН2МА(40ХНМА) ГОСТ 4543-71. При этом механические свойства поковок должны соответствовать 2р.V КП70С - $\sigma_в \geq 85 кгс/мм^2$, $\sigma_т \geq 70 кгс/мм^2$, $\delta_5 \geq 12\%$; $\psi \geq 35\%$; $a_н \geq 8 кгс/см^2$. Поковку нормализовать 205-К-3

HB 252...311 с последующим отпуском. Поверхность ϕ80С калить ТВЧ: HRC 52...54 на глубину 1,2...1,5мм

Комплектуется гайкой 205-К-13, 205-К-33.

Изм.	Лист	№ докум.	Подпись	Дата	Компрессор 4ГМ16-56/5-Зсм. 317-13.25-02
Разраб.					Уст 13, ПК-2
Провери.					Шток
Копиров	Киселева				Сталь 38Х2МЮА-Ш ГОСТ 4543-71

Литера	Масса	Масштаб
А	67,6	1:2
Лист	Листов	
СКБ		