и биение контролировать до разрезки

710. 7010-6274

Rz80

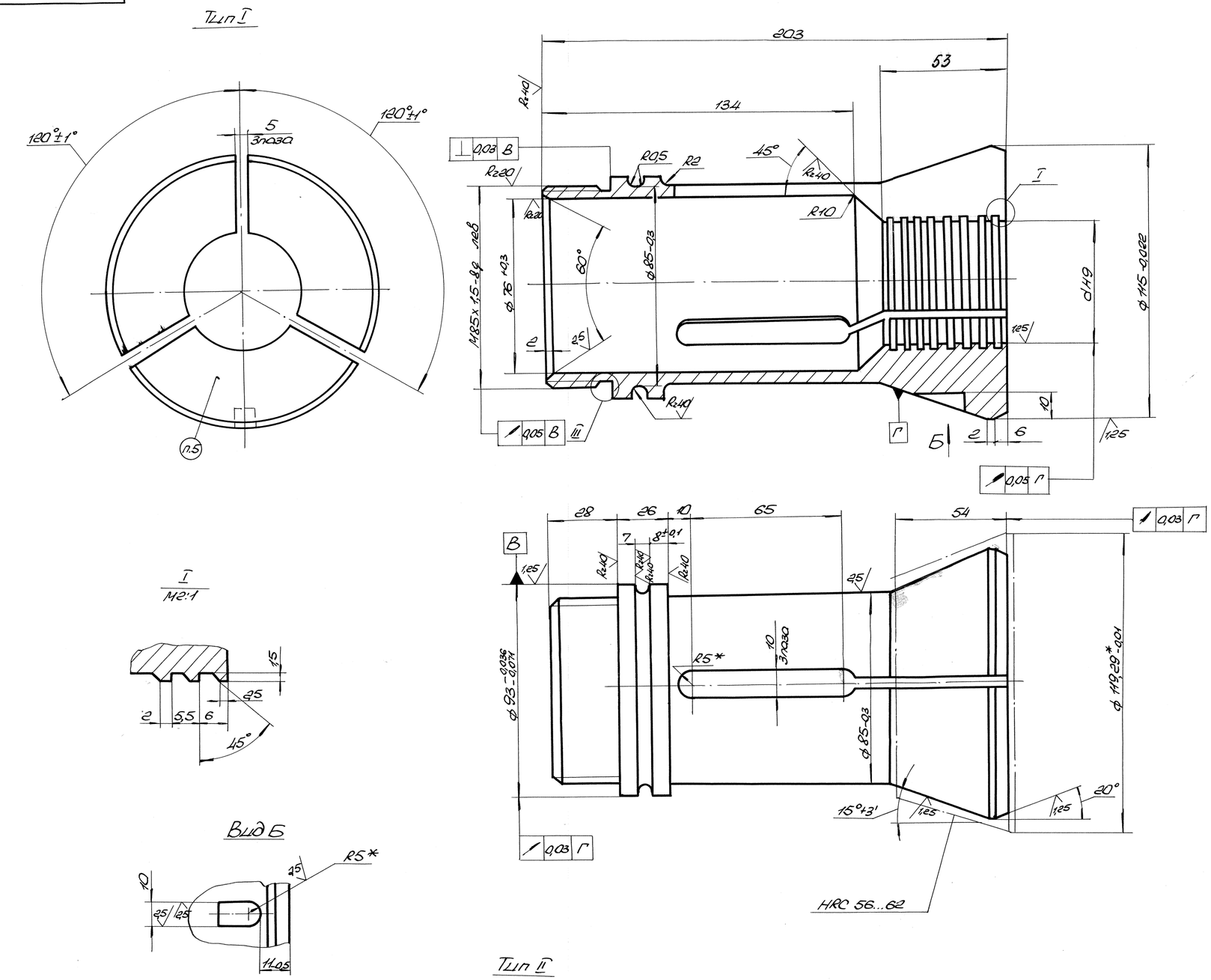

N п/п	Обозначение	d H9	SH11	N п/п	Обозначение	d H9	SH11
1	7010-6274		35,6	30	7010-6274. 29	56,6	
2	-01	49,5		31	30	35,6	
3	-02	39,5		32	31		
4	-03	44,5		33	-032	53,6	
5	-04	51,6		34	-33	33,6	
6	-05		40,6	35	-034	62,6	
7	-06		23,6	36	-035	63	
8	-07	59,5		37	-036		54,6
9	-08	42,0					
10	-09	64,5					
11	-010		29,6				
12	-011		16,8				
13	-012		26,6				
14	-013		31,6				
15	-014		45,6				
16	-015	63					
17	-016	52,5					
18	-017	55,6					
19	-018	41,5					
20	-019	34,5					
21	-020	29,5					
22	-021	31,5					
23	-022	37,5					
24	-23	47,6					
25	-24	19,8					
26	-25		18,8				
27	-26	24,6					
28	-27	20,3					
29	-28	54,6					

1. HRC 40...45 кроме мест указанных особо
2.* Размеры для справок.
3. После шлифовки и разрезки цангу развести
   при d H9 или SH11 до 16мм на 0,5-0,8мм
   при d H9 или SH11 свыше 16мм на 1,0... 1,5мм
4. Д-диаметр описанной окружности 6-гранника
5. Маркировать: 710. 7010-6274 (см. таблицу).
6. Цех: МСЦ-3(15)
7. Оборудование: 16-265-6К; КА-294
8. Задание: N 15П-3637.
9 Диаметр d и биение контролировать до разрезки

кол.1

я	2	28П-120ЭС 28П-365ЭС			710. 7010-6274
б	8	коррект			
Ю	1	88П-500			
а	4	коррект			
Изм	Л-т	N докум	подп	д-а	Цанга зажимная
Разр.		Сальников			
Пров.					
Т.конт.		Иванов			
Н.конт.		Шохина			Сталь 65Г ГОСТ 1050-88
Утв					

Лит	Масса	Масшт
	1,5	1:1
Лист	Листов	
Отд.		

формат: А1