FRFQ300-080.00.000 СБ

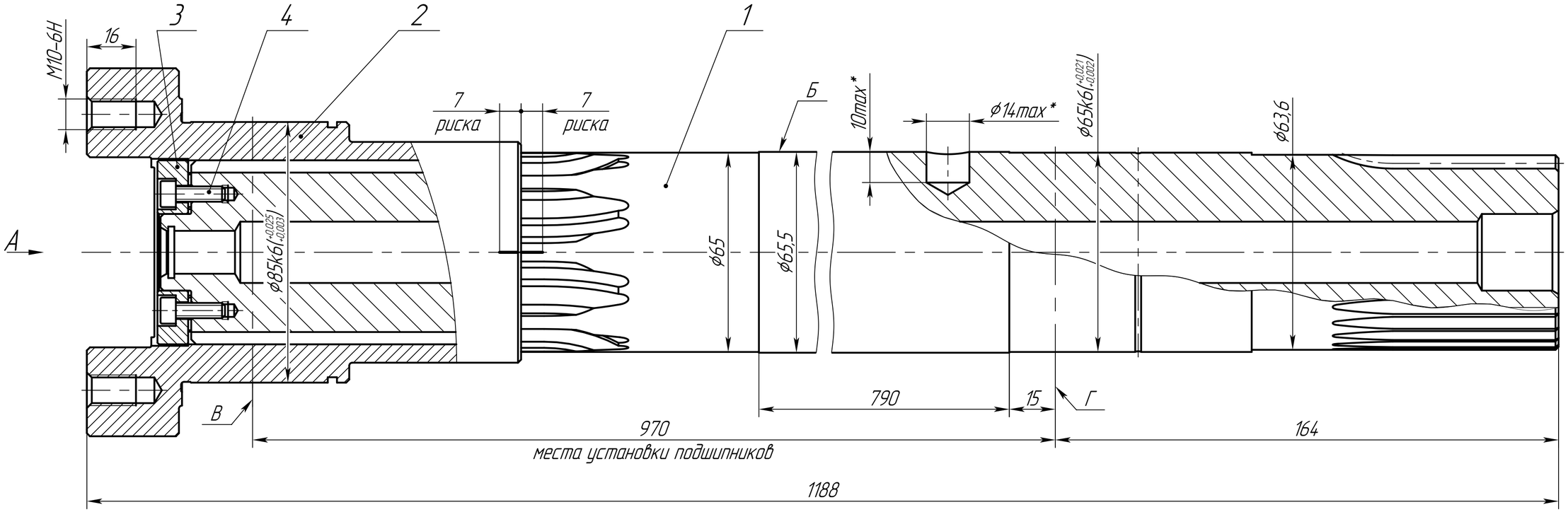

А

дет. поз. 3 не показана

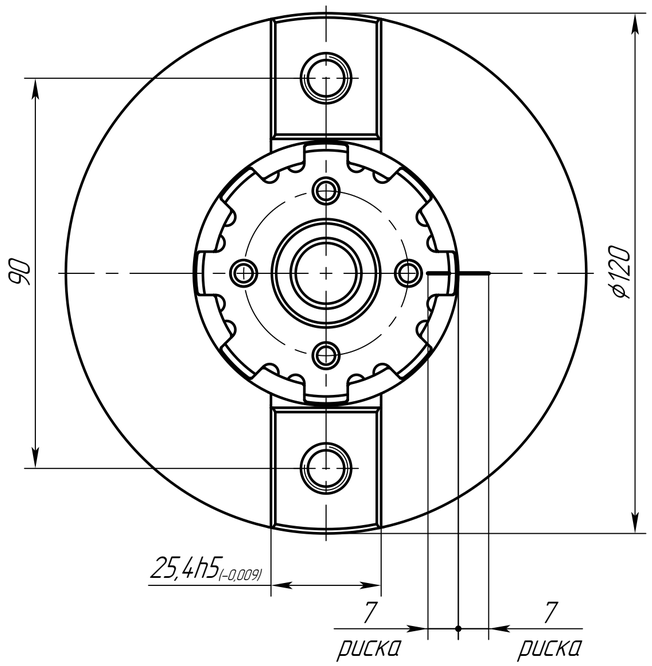

Техническая характеристика

1. Оборудование: Портальный обрабатывающий центр FRFQ300.
2. Назначение: Вал подводковый.

Технические требования

1. Размеры для справок.
2. Толщина рисок для контроля правильности сборки 0,4 мм.
3. Впадины рисок чернить.
4. Изделие в сборе подвергнуть динамической балансировке.
5. *Размеры балансировочных отверстий.
6. Балансировочные отверстия выполнять на поверхности Б.
7. Остаточный дисбаланс в плоскости В не более 82 г·мм, в плоскости Г не более 91 г·мм.
8. Общие допуски по ГОСТ 30893.1: ±IT14/2.

					FRFQ300-080.00.000 СБ			
Изм.	Лист	№ докум.	Подп.	Дата	Вал подводковый	Лит.	Масса	Масштаб
Разраб.		Мартьянов					29,1	1:1
Пров.		Калинин						
Т.контр.		Зуев			Сборочный чертёж	Лист	Листов 1	
Н. контр.						ООО "ОКБ МИКРОН"		
Утв.		Пелешко						

Перв. примен. | Справ. № | Подп. и дата | Инв.№ дубл. | Взам.инв.№ | Подп. и дата | Инв.№ подл.

Копировал | Формат А2

Формат	Зона	Поз.	Обозначение	Наименование	Кол.	Приме-чание
				Документация		
A2			FRFQ300-080.00.000 СБ	Сборочный чертеж		
				Детали		
A2		1	FRFQ300-080.00.001	Вал	1	
A2		2	FRFQ300-080.00.002	Фланец	1	
A4		3	FRFQ300-080.00.003	Шайба	1	
				Стандартные изделия		
		4		Винт М5-6g× 16.48		
				ГОСТ 11738-84	4	

Перв. примен.

Справ. №

Подп. и дата

Инв.№ дубл.

Взам.инв.№

Подп. и дата

Инв.№ подл.

Изм.	Лист	№ докум.	Подп.	Дата
Разраб.		Мартьянов		
Пров.		Калинин		
Н.контр.				
Утв.		Пелешко		

FRFQ300-080.00.000

Вал подводковый

Лит.	Лист	Листов
		1

ООО "ОКБ МИКРОН"

Копировал

Формат А4