Ra 12,5 (√)

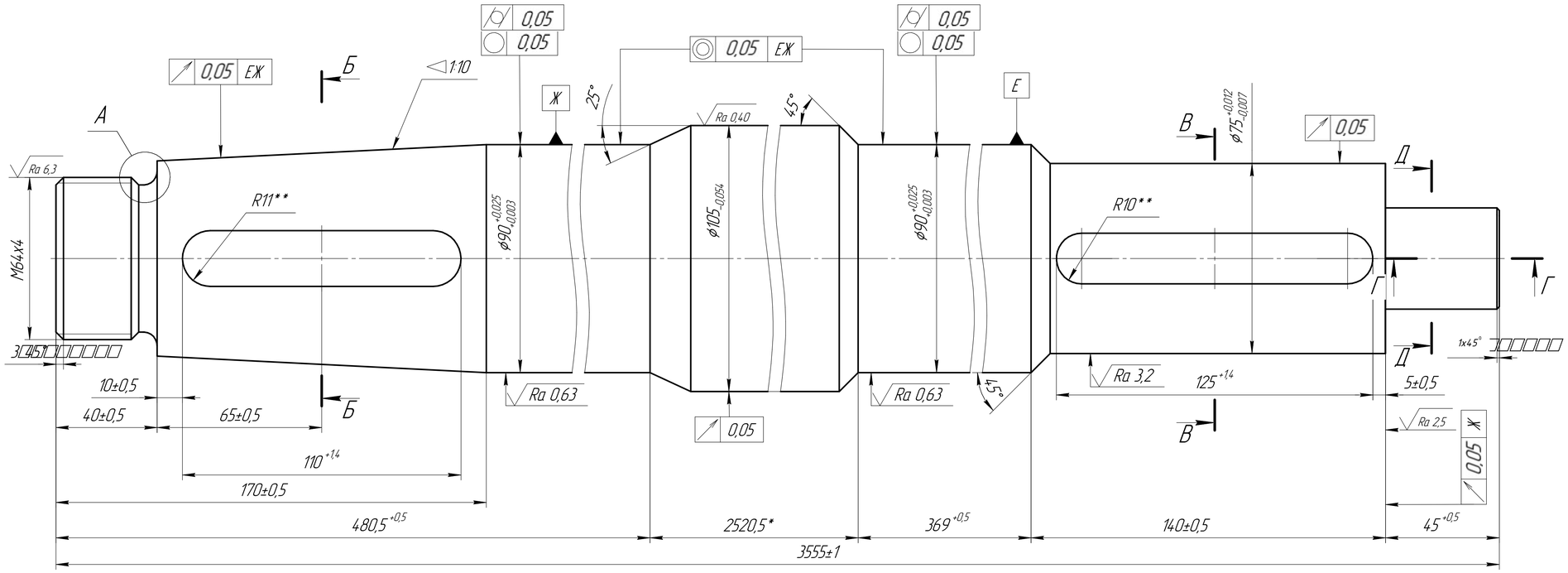

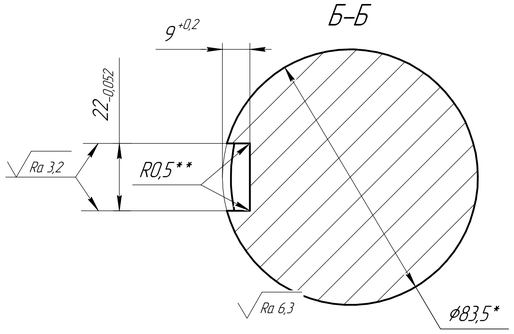

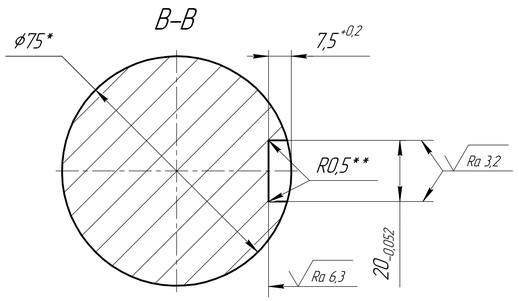

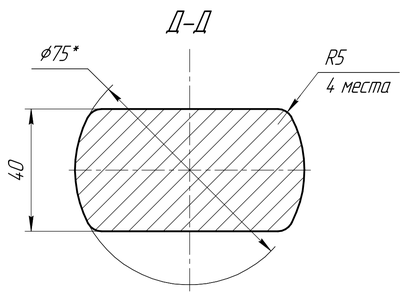

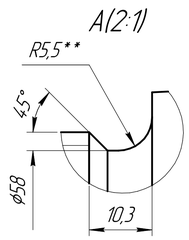

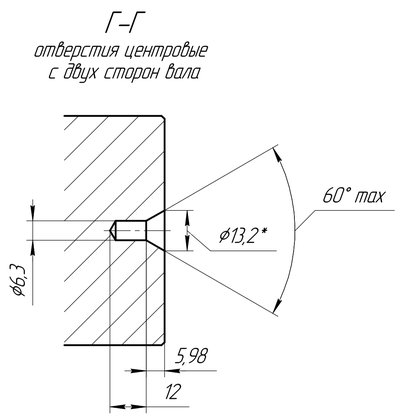

1. *Размеры для справок.
2. **Размеры обеспеч. инстр.
3. Общие допуски по ГОСТ 30893.1: H14, h14, ±IT14/2.
4. Допуск угла конусности: 1'4,3" (500 мкрад).
5. Резьба метрическая по ГОСТ 24705–2004, поле допуска 6H и 6g по ГОСТ 16093–2004.
6. Заготовка вала должна быть термообработана по режиму предприятия–изготовителя. Контролировать после термообработки ультразвуковым методом в объеме 100%.
7. Твердость по Бринеллю: 290 – 310 НВ.
8. Материал должен поставляться с контролем ударной вязкости при минус 60° С, при этом ударная вязкость должна быть не менее 30 Дж/см² (3 кгс·м/см²).
9. Маркировать обозначение рабочего чертежа, наименование изделия, номер заказа и марку материала на бирке к партии.

					.001			
Изм.	Лист	Подпись	Дата		Вал	Лит.	Масса	Масштаб
Разраб.							217,2	1:1
Пров.						Лист	Листов 1	
Т.контр.								
Н.контр.					В1-110 ГОСТ 2590-2006			
Утв.					Круг 40Х-ЗГП-ТО ГОСТ 4543-2016			

Перв. примен. 20300190

Справ. №

Подп. и дата

Инв. № дубл.

Взам. инв. №

Подп. и дата

Инв. № подл.

Копировал

Формат А1