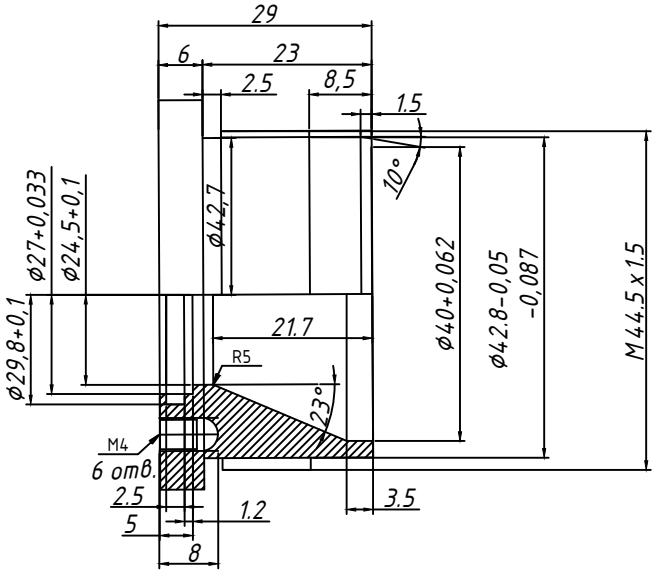

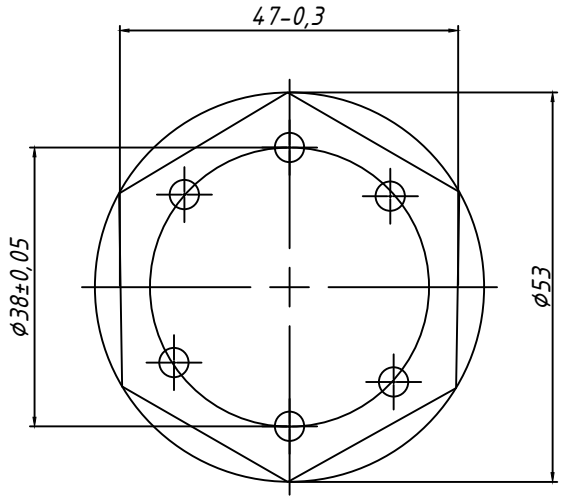

H20,h14,+-7t14/2

					2.08.19.07			
Изм.	Лист	N докум.	Подп.	Дата	Гайка	Лит.	Масса	Масштаб
Разраб.								2:1
Пров.						Лист	Листов.	
Т. контр.								
Н. контр.					Латунь Л63			
Утв.								