АИВБ.304416.009СБ (У33.013СБ)

ЕСКД

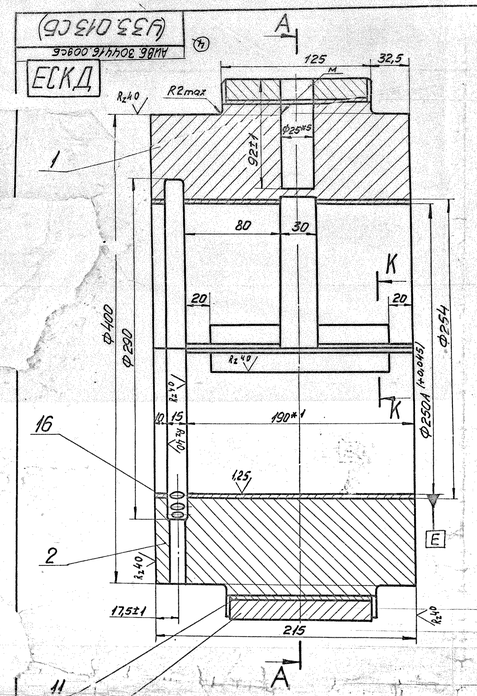

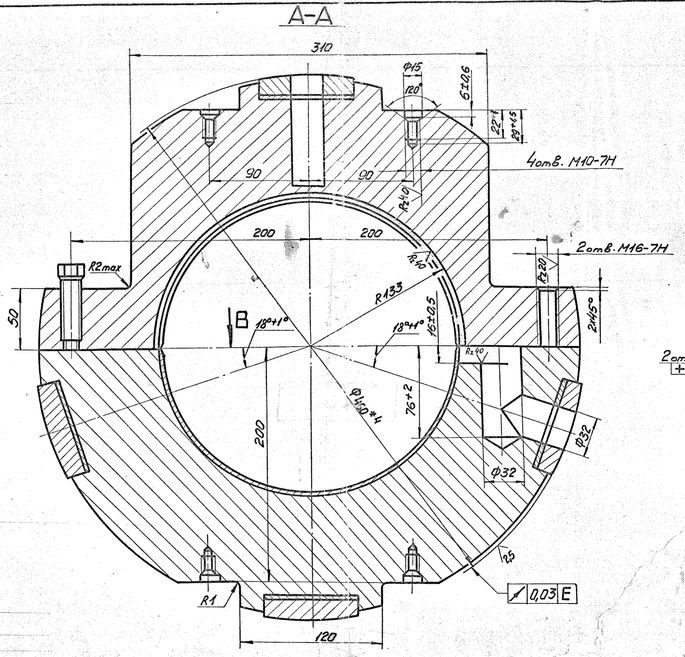

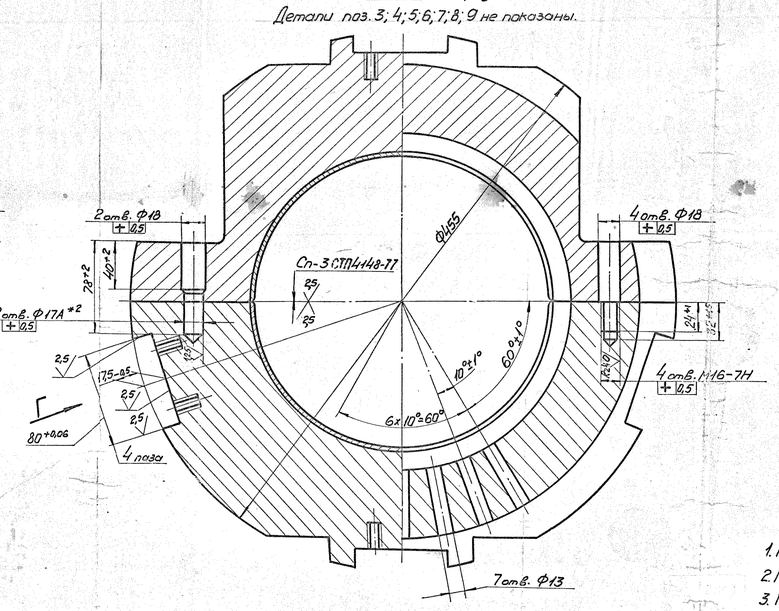

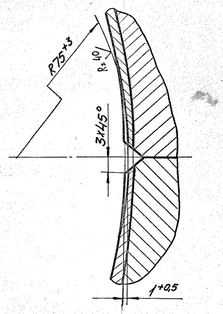

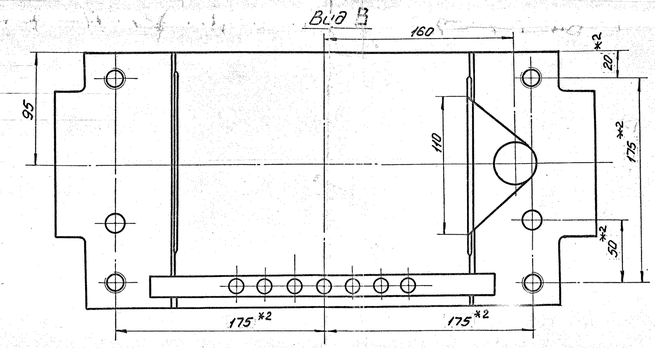

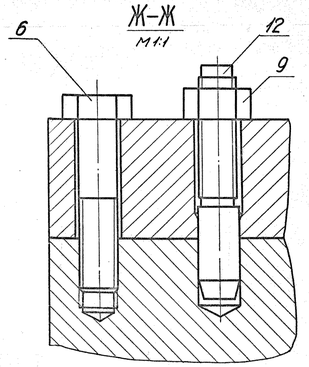

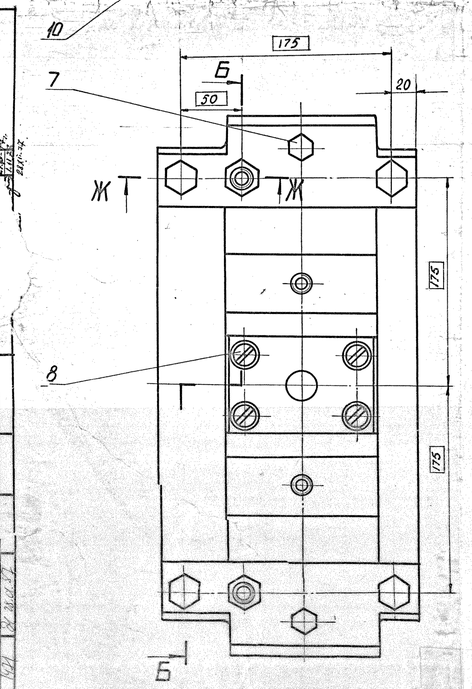

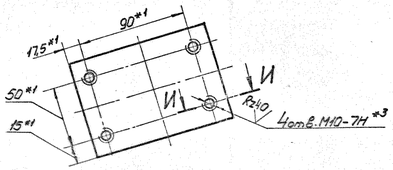

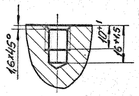

1. Гр. II ГОСТ 8479-70. НВ 101...143 для дет 1, 2.
2. Материал поз. 1 и 2 Сталь 15 ГОСТ 1050-74.
3. Произвести проверку сцепления баббита с поверхностью вкладыша на звук и испытать с помощью керосина.
4. Разностенность баббита не более 0,5 мм.
5.*1 Размеры для справок.
6. Неуказанные предельные отклонения размеров: валов - по В7; отверстий - по А7; остальных - по СТ7.
7. Острые кромки на баббите притупить R1.
8.*2 Развернуть совместно в верхней и нижней части.
9.*3 Согласовать с опорной подушкой.
10.*4 На размер дать припуск для окончательной пригонки вкладыша в корпусе подшипника.
11. Диаметральный натяг вкладыша в корпусе подшипника, равный 0,03÷0,07 мм, получить за счет пригонки опорных подушек и прокладок. Пригонку сопрягаемых поверхностей подушек, прокладок и корпуса вкладыша произвести по СП-3 СТП 4148-77.
12.*5 Согласовать с корпусом подшипника.
13. Наружные поверхности покрыть краской ФЛ-724, серебристая, МРТУ 6-10-778-68. V. 6/1. ТУ НЗЛ 306-75. Площадь 0,4 м².
14. При изготовлении вкладыша в качестве запасных частей консервацию производить по инструкции ЦЗЛ 15-79. Наружные поверхности консервировать по ВЗ-4, ВУ-1 (окраску не производить)

4	-	33	Ф-р		
3	-	995			
1	-	5	Ст.5		
1	304	018	Ст.5		
Изм.	Лист	N докум.	Подп.	Дата	
Разраб.		Дейко			
Пров.		Никифоров			
Рук.		Бровкерман			
Нач.бюро		Чередниченко			
Н.контр.		Сибульский			

АИВБ.304416.009СБ (У33.013СБ)

Вкладыш опорный 250 Сборочный чертеж

Лит.	Масса	Масштаб
А	154	1:2

Лист | Листов 1

НЗЛ МИКТИ стан 70

Копировал