231117СП-01.06.00.003

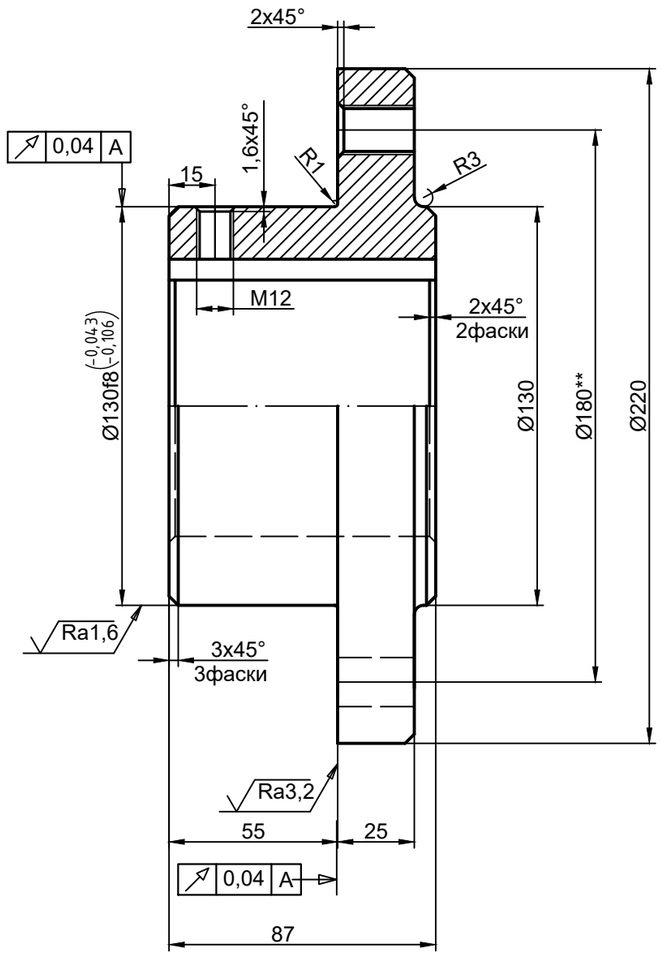

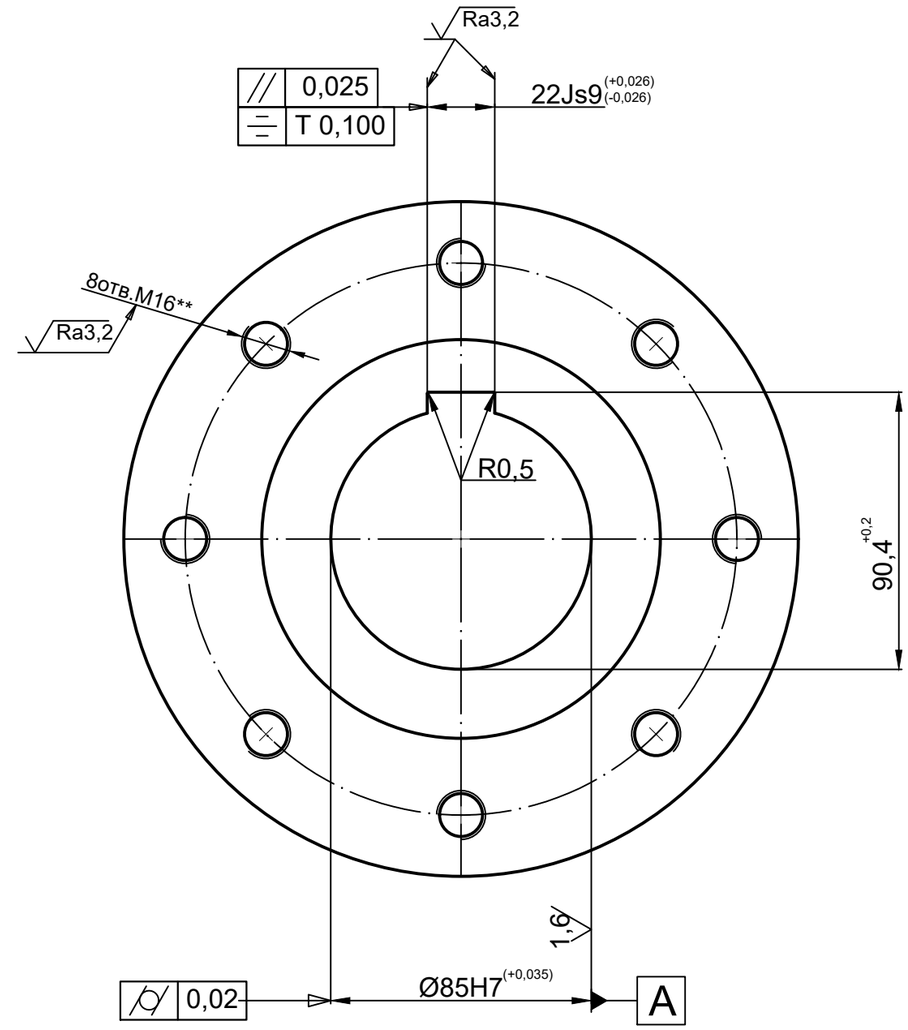

1.*Размеры для справок.
2.** Разметку отверстий произвести по сопрягаемой детали.
3.Острые кромки притупить.
4.Маркировать обозначение чертежа.
5. Неуказанные предельные отклонения по H14/h14 и IT14/2.

					231117СП-01.06.00.003			
Изм.	Лист	№ документа	Подпись	Дата	Ступица диска тормозного	Лит.	Масса	Масштаб
Разраб.							10,0	1:2
Пров.						Листов	Листов 1	
Т.контр.								
Н.контр.					Сталь 40Х ГОСТ 4543-2016			
Утв.								

Подпись и дата | Инв.N°дубл. | Взамен инв.N° | Подпись и дата | Инв.N°подл. 01983

Формат:А3