Разр. A-A

SEZ. A-A

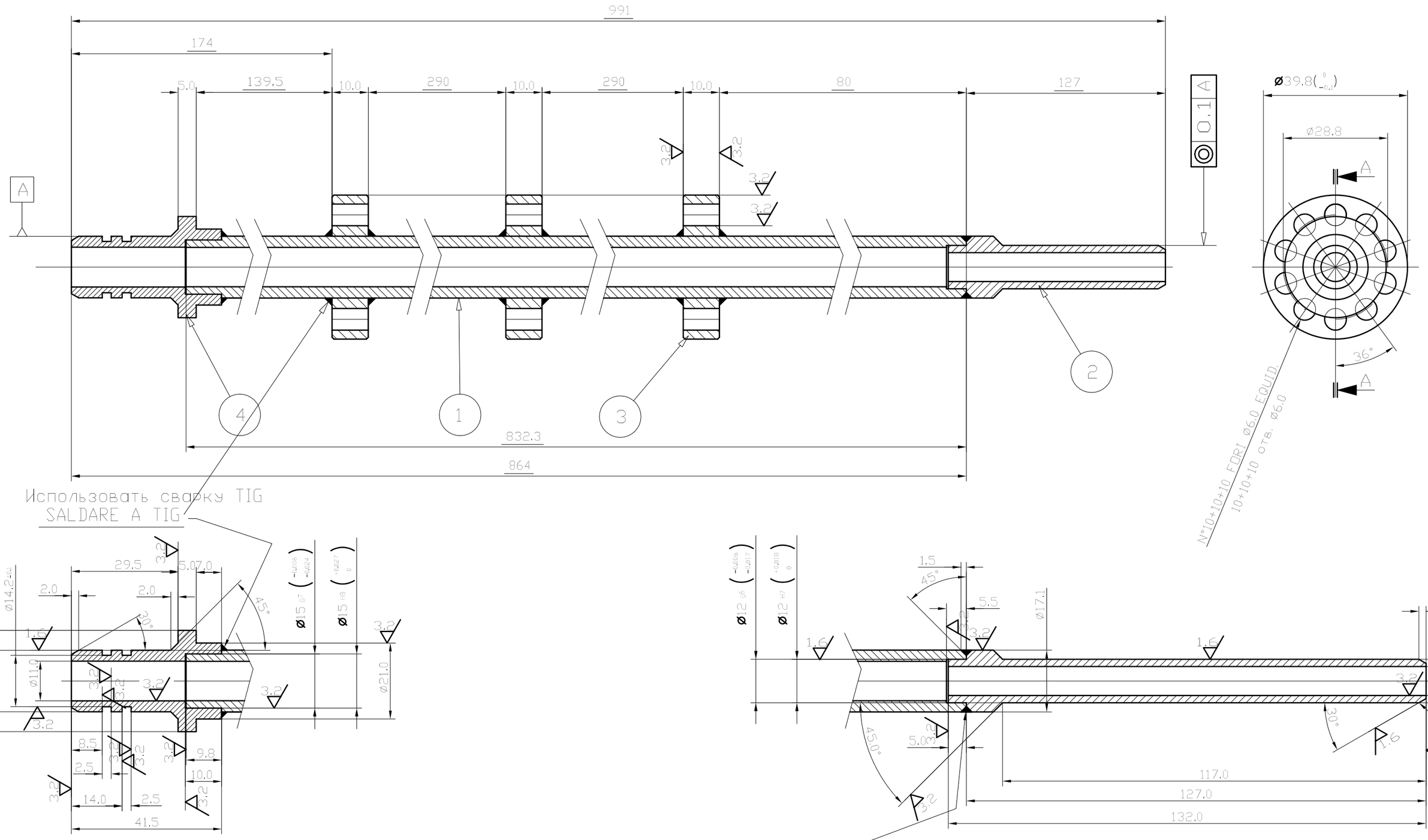

Pos	Codice Figlio	Descrizione Anagrafica	Larg.	X	Lung.	N° Pz.	UM	Peso
4	G3159053	Круг нерж./TONDO AISI304 LAMINATO D. 30	0	X	45	1	KG	0.23
3	G3159068	Круг нерж./TONDO AISI304 LAMINATO D. 45	0	X	15	3	KG	0.54
2	G3159052	Круг нерж./TONDO AISI304 LAMINATO D. 20	0	X	135	1	KG	0.33
1	G3163067	Трубка нерж./TUBO AISI 304 D. 17,1X 3,2	0	X	835	1	M	0.00

MACCHINA _ GRUPPO _ CODICE A BARRE

COMMESSA — — N° PEZZI

QUOTE PRIVE DI TOLLERANZA: ±6 | 6÷30 ±0.1 | 30÷120 ±0.2 | 120÷315 ±0.3 | 315÷1000 ±0.5 | SE NON INDICATI: SMUSSI 0.2÷0.5, RACCORDI 1.5÷2 | RUGOSITA' Kg. | TRATTAMENTI

VEDI UNI5307 GRADO MEDIO ASPORTAZIONE TRUCIOLI

SCALA 1:1 | DESCRIZIONE: Трубка для смолы/TUBO RESINA L= 991

DISEGNATO 21/09/2010 Flavior | MODIFICATO 27/09/2010 Flavior | VERIFICATO | 28/09/2010 | PESO Kg. 0

MODIFICA | A

GAMMA MECCANICA
42021 BIBBIANO - (REGGIO EMILIA) - ITALY

GRUPPO A21 | DISEGNO 1/10.C280414

File N. D-G0_C280414_00_0

Documento riservato di proprieta' della GAMMA MECCANICA S.p.A. e' vietata la riproduzione senza nostra autorizzazione scritta