ИТ.001-95.011

Ra 12,5 (√)

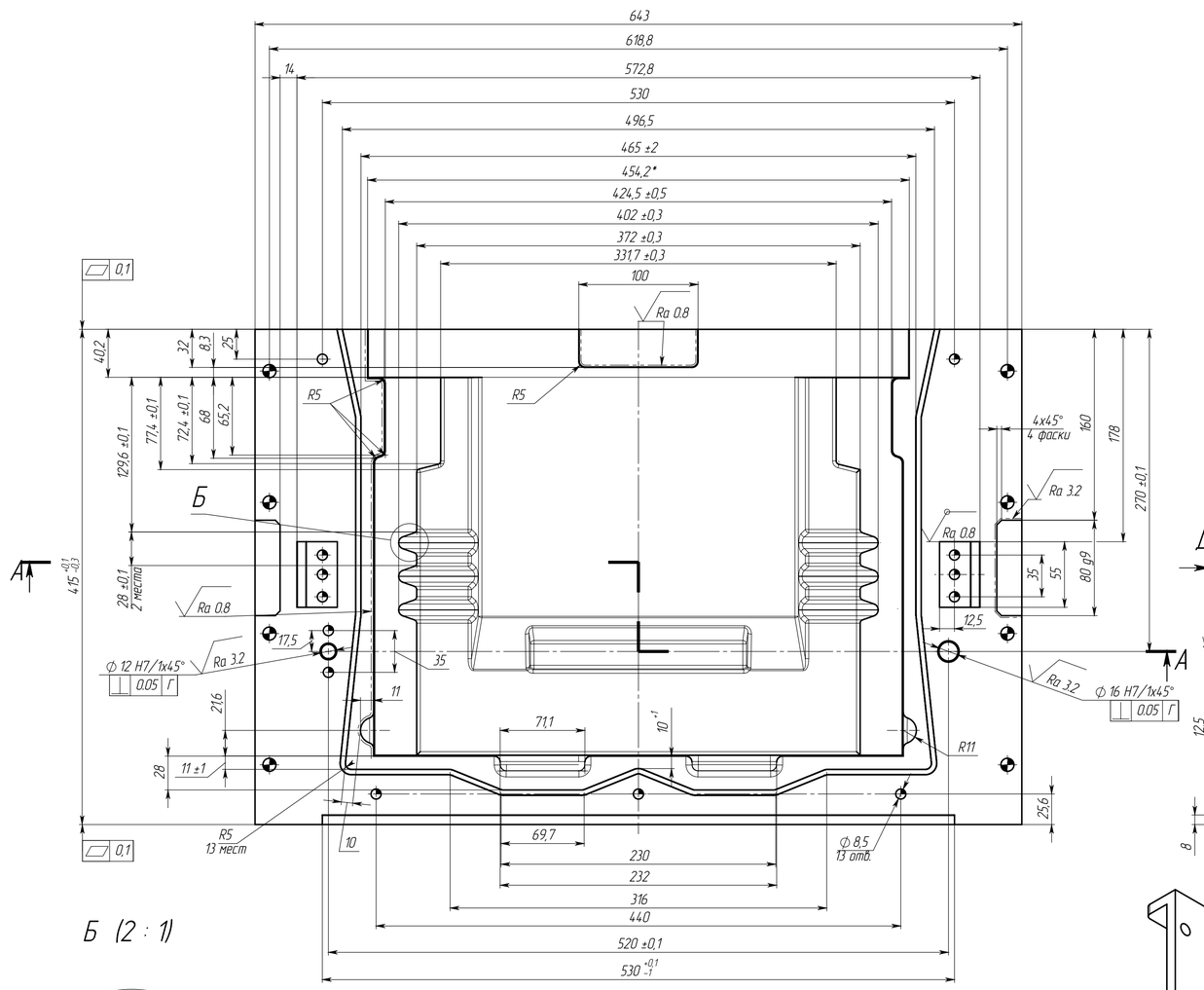

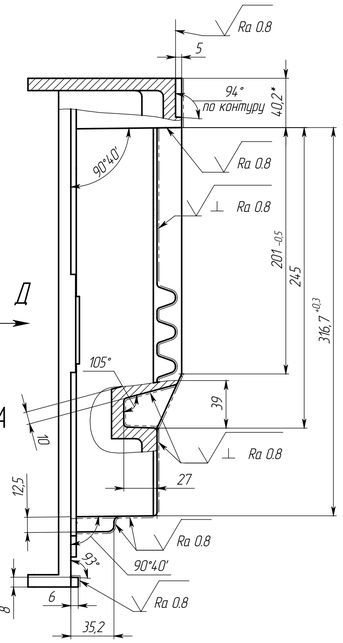

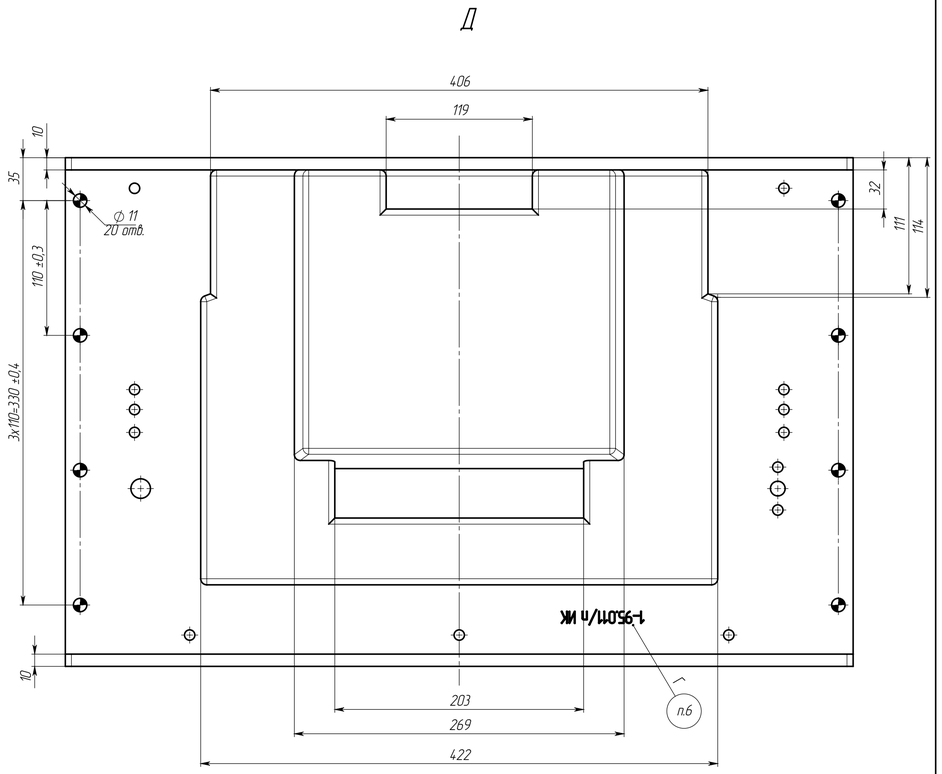

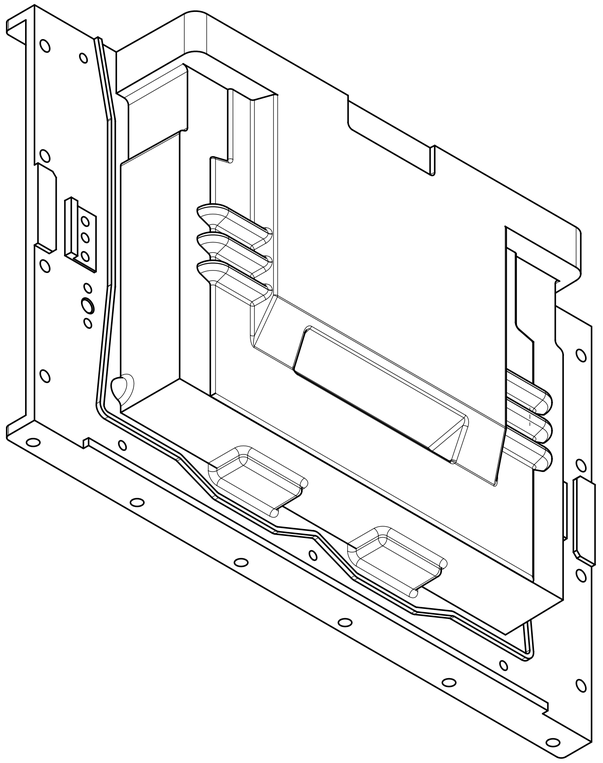

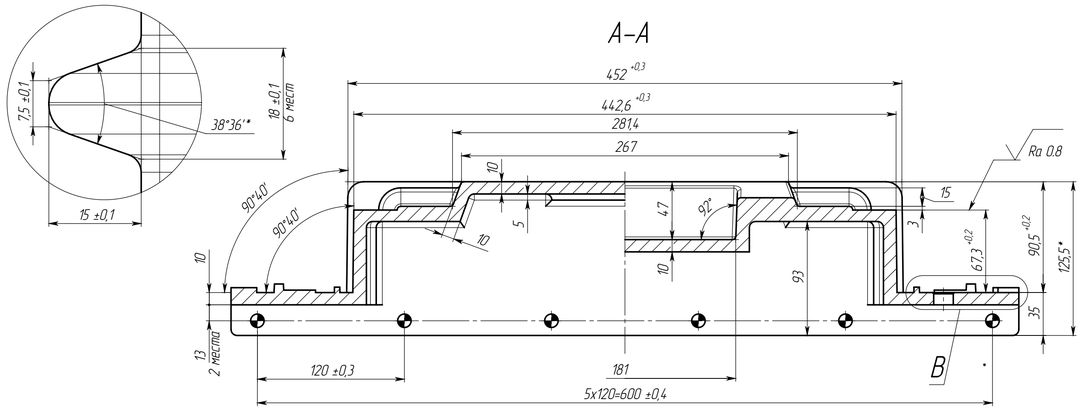

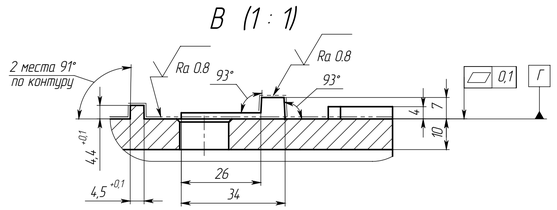

1. Общие допуски по ГОСТ 30893.2-mK.
2. * Размеры для справок.
3. Неуказанные радиусы скруглений: для поверхностей с шероховатостью Ra 0,8 и Ra 1,6 – R3, для остальных – R5.
4. Допускается руководствоваться размерами с 3d-модели ИТ.001-95.011.
5. Допускается сварной вариант по технологии изготовителя. При необходимости, сварные швы механически обработать. На поверхностях с заданной шероховатостью Ra 0,8 и Ra 1,6 стыки и впадины по прилеганию сварных деталей не допускаются.
6. Гравировать 1-95.011/п И"К", где п – порядковый номер Матрицы, К – инвентарный номер по согласованию с заказчиком. Шрифт 10-Пр3 ГОСТ 26.020-80. Глубина гравировки – 1 мм.

					ИТ.001-95.011			
Изм.	Лист	№ докум.	Подп.	Дата	Матрица	Литера	Масса	Масштаб
Разраб.		Еремеев		07.06.2023			38	1:2,5
Пров.		Булавка				Лист	Листов 1	
Т.контр.		Фаринов						
Нач. КБ								
Н.контр.		Еремеев			Лист Б-ПН-14.0 ГОСТ 19903-74. Ст 3 пс 5 ГОСТ 14637-89	ООО "СВЭЛ-СТ" г. Екатеринбург		
Утв.		Токарев						

Перв. примен. ИТ.001-95.010

Справ. №

Подп. и дата

Инв.№ дубл.

Взамен инв.№

Подп. и дата

Инв.№ подл.

Копировал

Формат А1