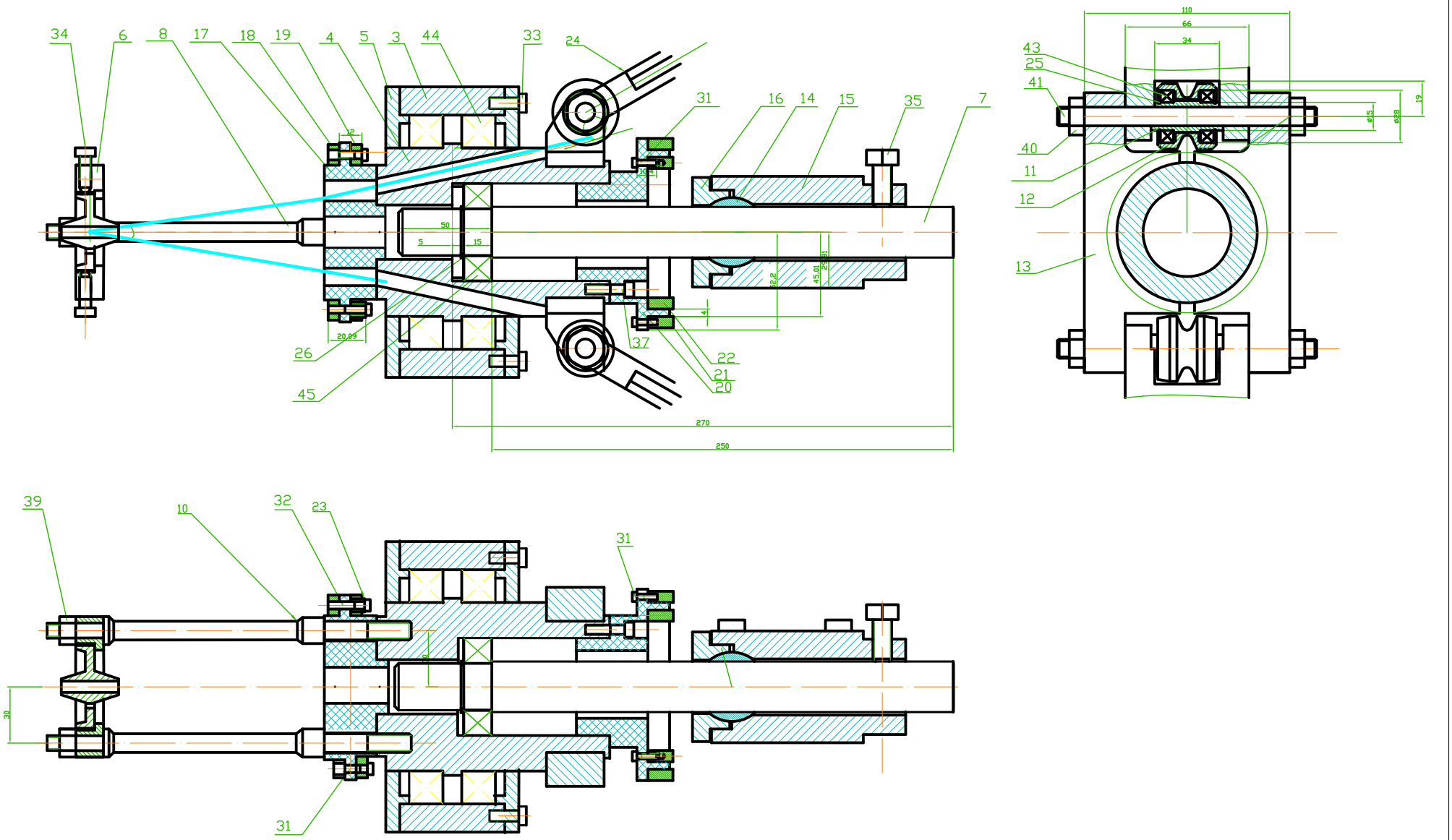

Изм. Лист	N. докум.	Подпись	Дата	Опорный узел левый	Литер	Масса	Масштаб
Разраб.				Сборочный чертеж			1:2
Проверил.					Лист	Листов 1
Т.контр.						
Н.контр.						
Утв.						

Формат А1

Подп. и дата | Инв. № дубл. | Взам. инв. № | Подп. и дата | Инв. N