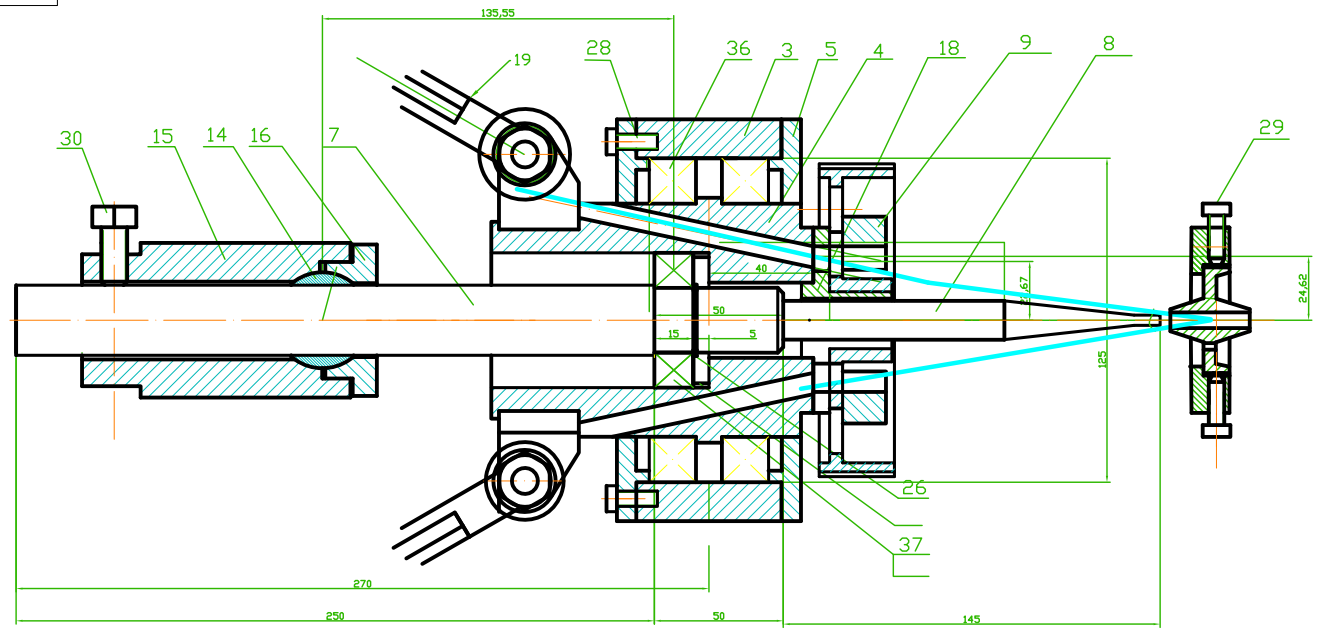

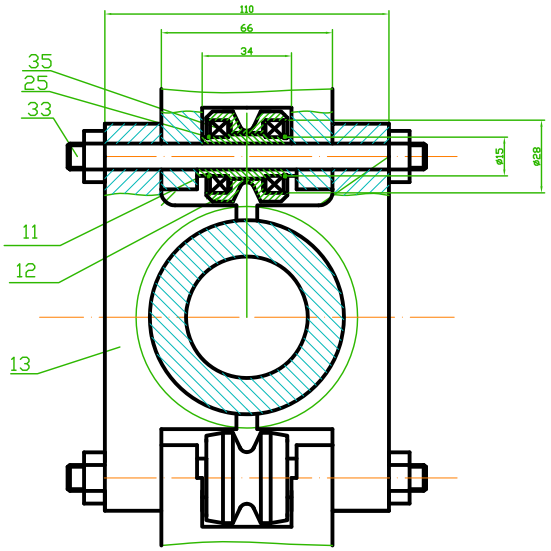

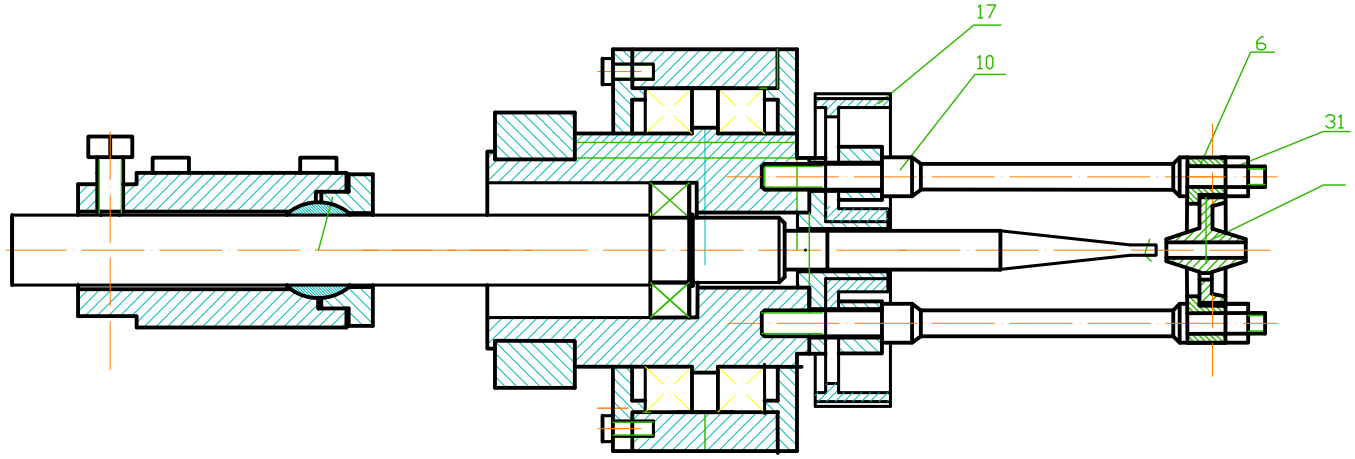

Изм.	Лист	N. докум.	Подпись	Дата	БМ02.02.00.00СБ		
Разраб.					Опорный узел правый	Литер	Масса	Масштаб
Провери.								1:2
Т.контр.					Сборочный чертеж	Лист	Листов 1
Н.контр.							
Утв.							

Формат А1

Инв.N | Подп. и дата | Взам.инв.N | Подп. и дата