T000000000

其余 6.3

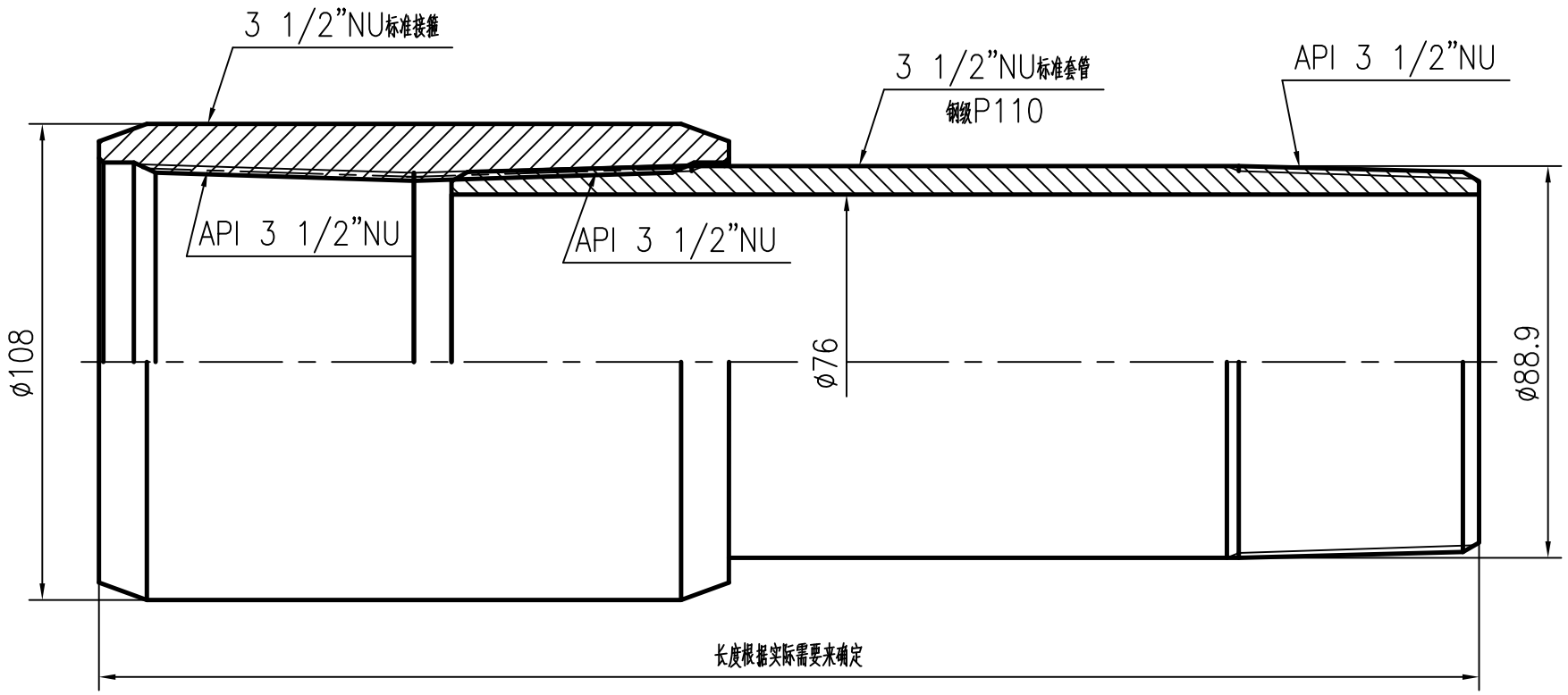

						装配体		jereli 杰瑞能源服务有限公司
标记	处数	分区	更改文件号	签名	年月日			套管接箍短节
设计	设计	YYYY-MM-DD	标准化	标准化	YYYY-MM-DD	版本号	重量	比例
审核	审核	YYYY-MM-DD				版本号		1:1.5
工艺			批准	批准	YYYY-MM-DD	共 张	第 张	T000000000