524-61.432

1,6 √(√)

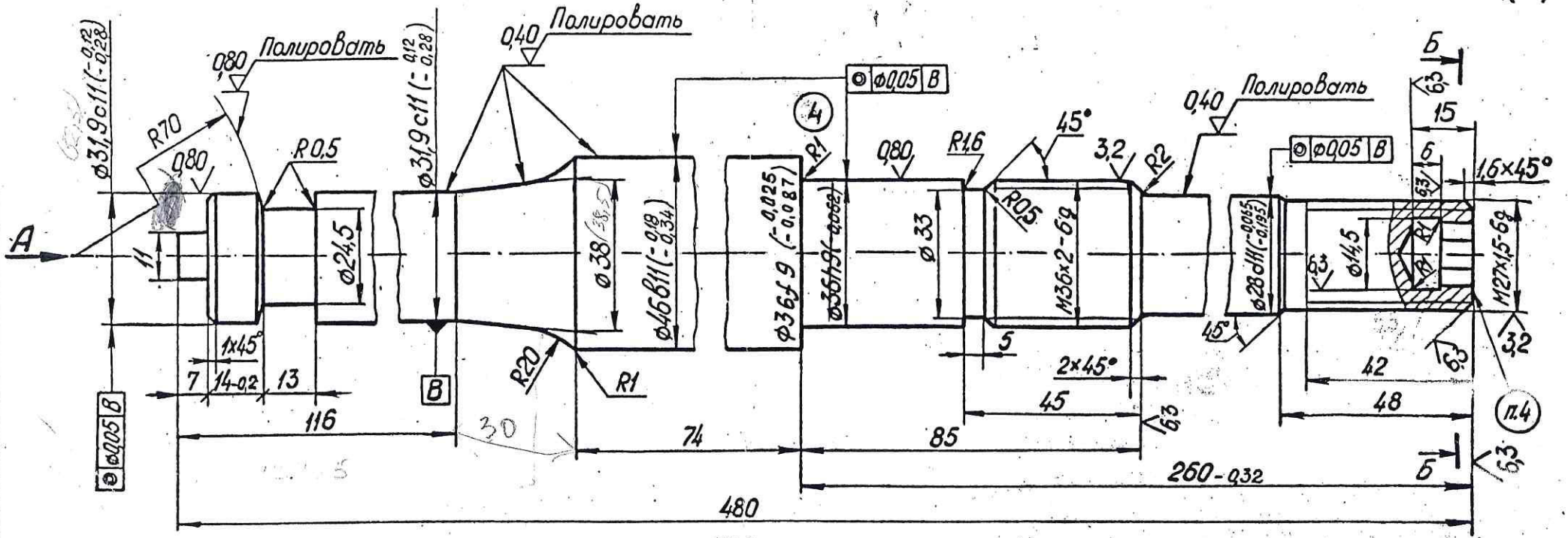

Вид А

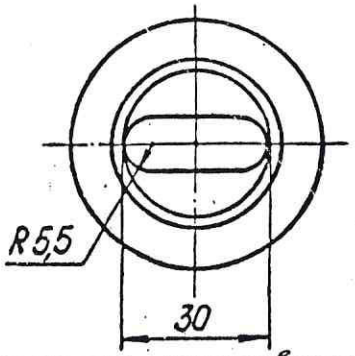

Б-Б

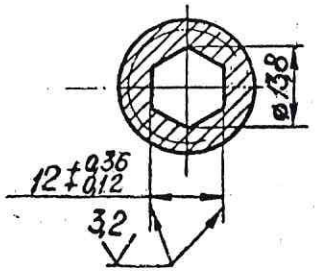

АМУ ГОСТ 6032-2003

(6) 1. Испытать на МКК по методу ~~АМ ГОСТ 6032-75~~.

2. Термообработать на аустенизацию и старение $\sigma_т \geq 40$ кгс/мм², $\psi \geq 35\%$, испытать применительно к гр. III

(6) по ~~ОСТ 5.9034-71~~ ОСТ 5Р.9034-84. ГОСТ 30893.1: H14; h14; ± IT14/2

(7) 3. ~~Неуказанные предельные отклонения размеров: диаметров H14, h14; остальных ± IT14/2~~. Общие допуски по без наклона -пр3 ГОСТ 26.020-80.

(6) 4. Маркировать „ЭИ-612" шрифтом 2,5 ГОСТ 2.304-68.

(6) Глубина маркирования 0,3... 0,5мм.

(3) (5) 5. Допускается изготовление из материала марки 20Х1М1ФТР ГОСТ 20072-74; $\sigma_т \geq 665$ Н/мм² (68 кгс/мм²), $\sigma_в \geq 780$ Н/мм² (80 кгс/мм²), $\delta_5 \geq 15\%$, $\psi \geq 50\%$ без испытаний на МКК.

Согласовано:
/Гл. технолог 21.09.81

КОНТРОЛЬНЫЙ ЭКЗЕМПЛЯР

6		ижер.064-2016		Ч V
5		ижер.003-06		
4		ИЖЕР.173-92		
3		ИЖЕР.089-91		
2	Зам.	61.05.123-81		
Изм.	Лист	№докум.	Подп.	Дата
Разраб.		Бойков		
		Евстрахин		
Провер.		Митрофанова		
Выпуст.		Быт		
Н. контр.		Лебедев		
Утв.				

524-61.432

Шток

Лит.	Масса	Масштаб
Б	3,25	1:1
Лист	Листов 1	

(7) Сталь 12ХН35ВТ ГОСТ 5632-72 2014

Копировал

Формат А2

Справ. № | Перв. примен. 524-61.424

Инв. № подл. | Подп. и дата | Взам. инв. № | Инв. № дубл. | Подп. и дата

176477 | 4.01.82

7 | - | ижер.031-2016 | М