HEWH-30.905.010

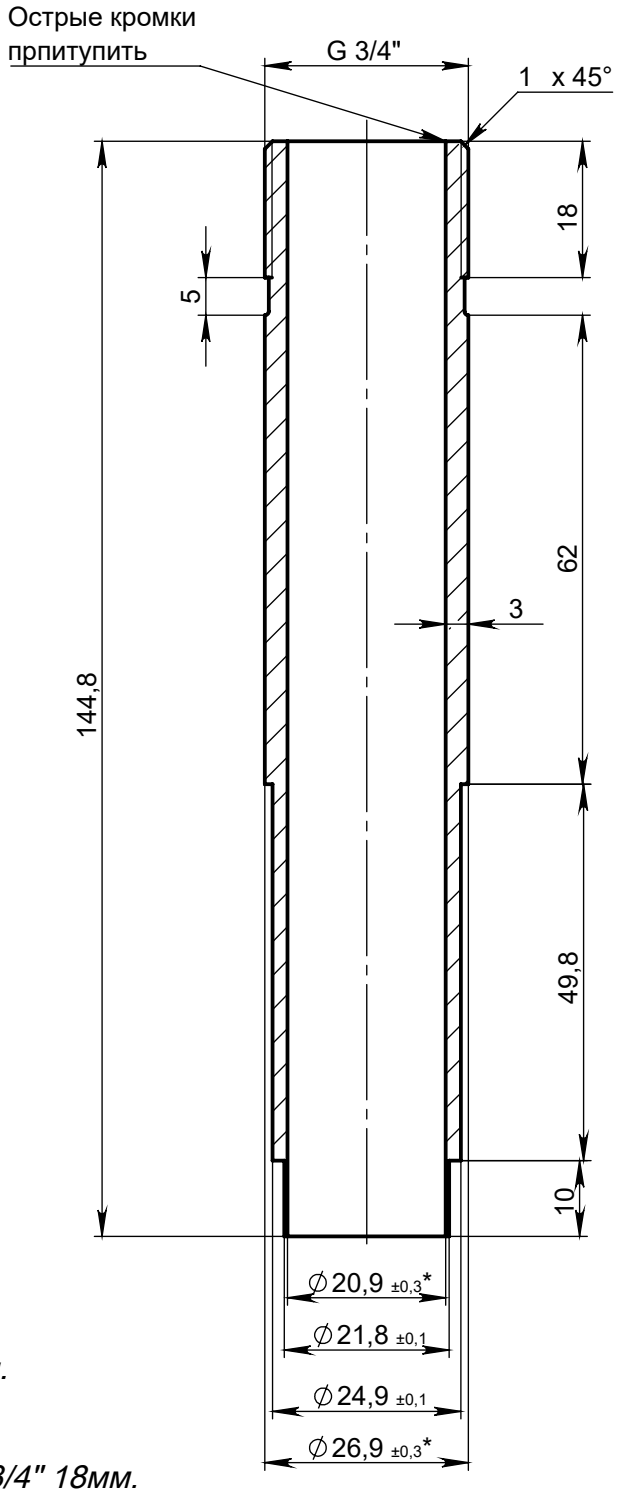

1. * Без обработки.
2. H14, h14, $\pm\frac{IT14}{2}$.
3. Длина резьбы G3/4" 18мм.
4. Механические дефекты не допускаются.

Изм.	Лист	№ докум.	Подп.	Дата	HEWH-30.905.010		
Разраб.		Ручкин М.В.			Трубка	Лит.	Масса	Масштаб
Пров.								1:1
Т. контр.						Лист 1	
Н. контр.					Труба 26.9x3 AISI 304		
Утв.							

Перв. примен. | Справ. № | Подп. и дата | Инв. № дубл. | Взам. инв. № | Подп. и дата | Инв. № подл.

A