ЛЛ 1996-4118/114

6,3

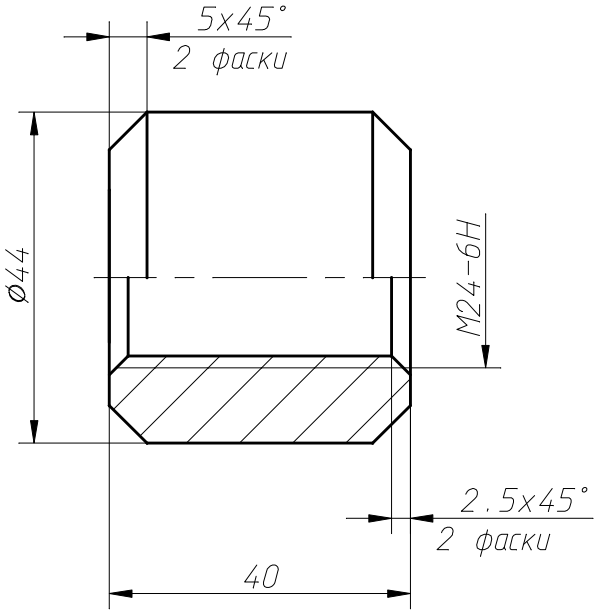

1. Неуказанные предельные отклонения размеров $+t_2$, $-t_2$, $\pm t_2/2$.
2. * Размеры для справок.

Изм.	Лист	N° докум.	Подп.	Дата
Разраб.		Мышак		26.07.19
Пров.		Мамаев		
Т. контр.		Давыдова		
Нач. КТБ		Горохова		
Н. контр.		Мамаев		
Утв.		Горохова		

ЛЛ 1996-4118/114

Гайка

Лит.	Масса	Масштаб
		1:1
Лист	Листов 1	

Сталь 20 ГОСТ 1050-88

Подп. и дата

Инв. N° дубл.

Взам. инв. N°

Подп. и дата

Инв. N° подл.