НИКТ.484529.205

Ra 6,3 (√)

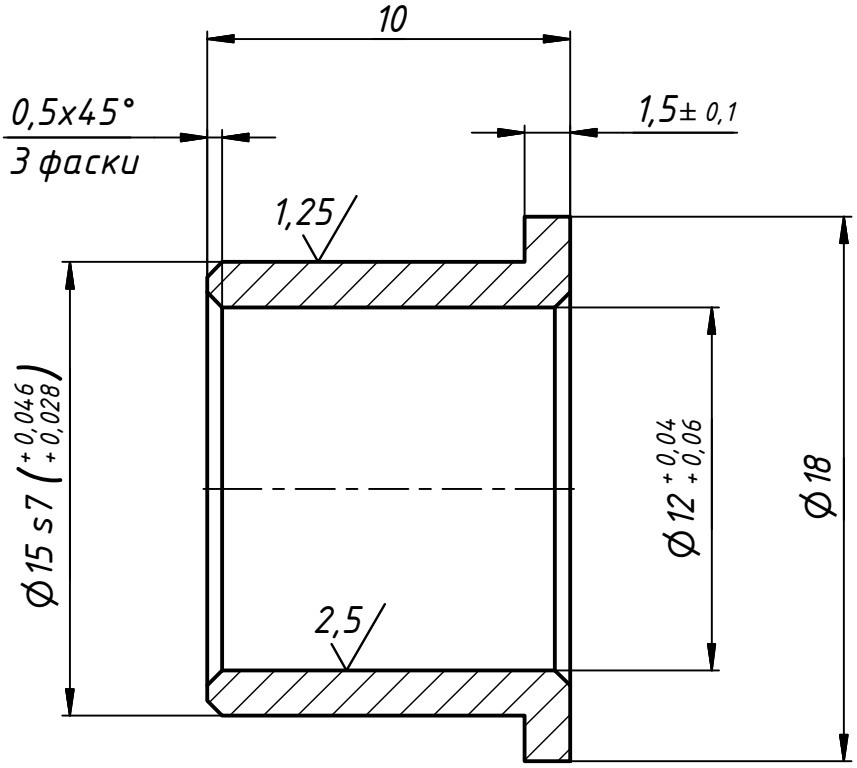

1. Общие допуски по ГОСТ 30893.1-2002: H14, h14, ± T14/2;
2. Допускается замена материала на БрОФ7-0,2 и БрАЖ9-4.

Изм.	Лист	№ докум.	Подп.	Дата
Разраб.				13.05.2017
Пров.				
Т. контр.				
Нач.отд.				
Н. контр.				
Утв.				

НИКТ.484529.205

Втулка скольжения

Лит.	Масса	Масштаб
	0,0	4 : 1
Лист	Листов	1

БрОФ6,5-0.15

Перв. примен.

Справ. №

Подп. и дата

Инв. № дубл.

Взам. инв. №

Подп. и дата

Инв. № подл.

Копировал

Формат А4