ГВК.2794.000.008

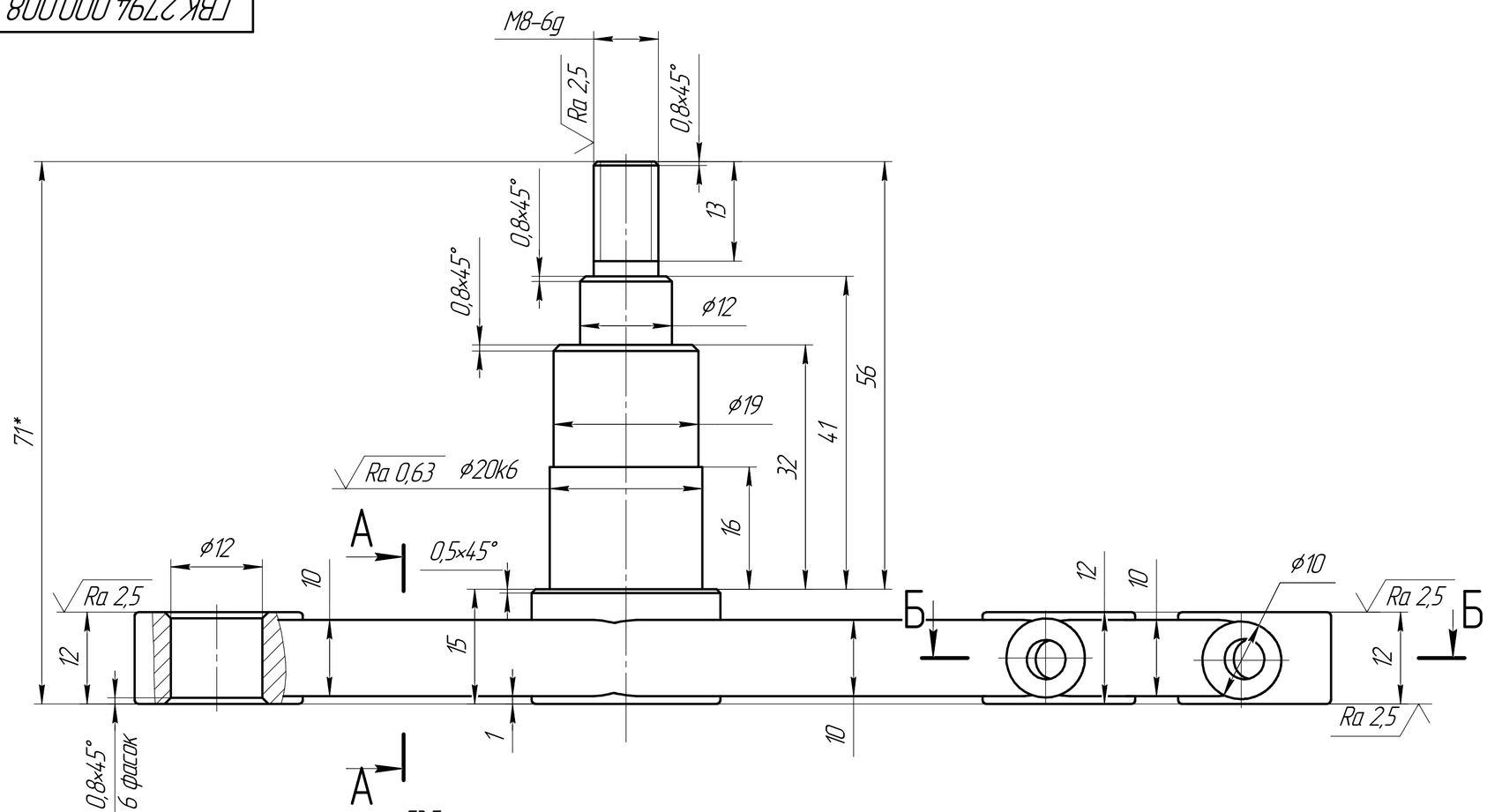

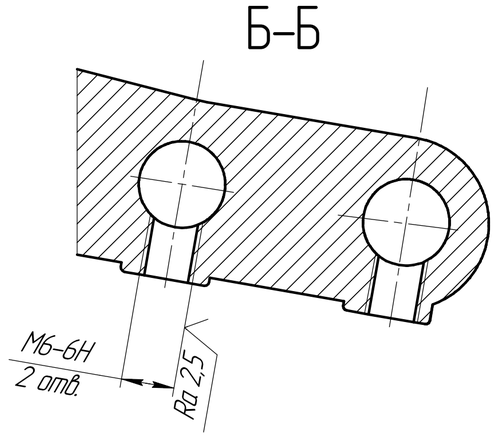

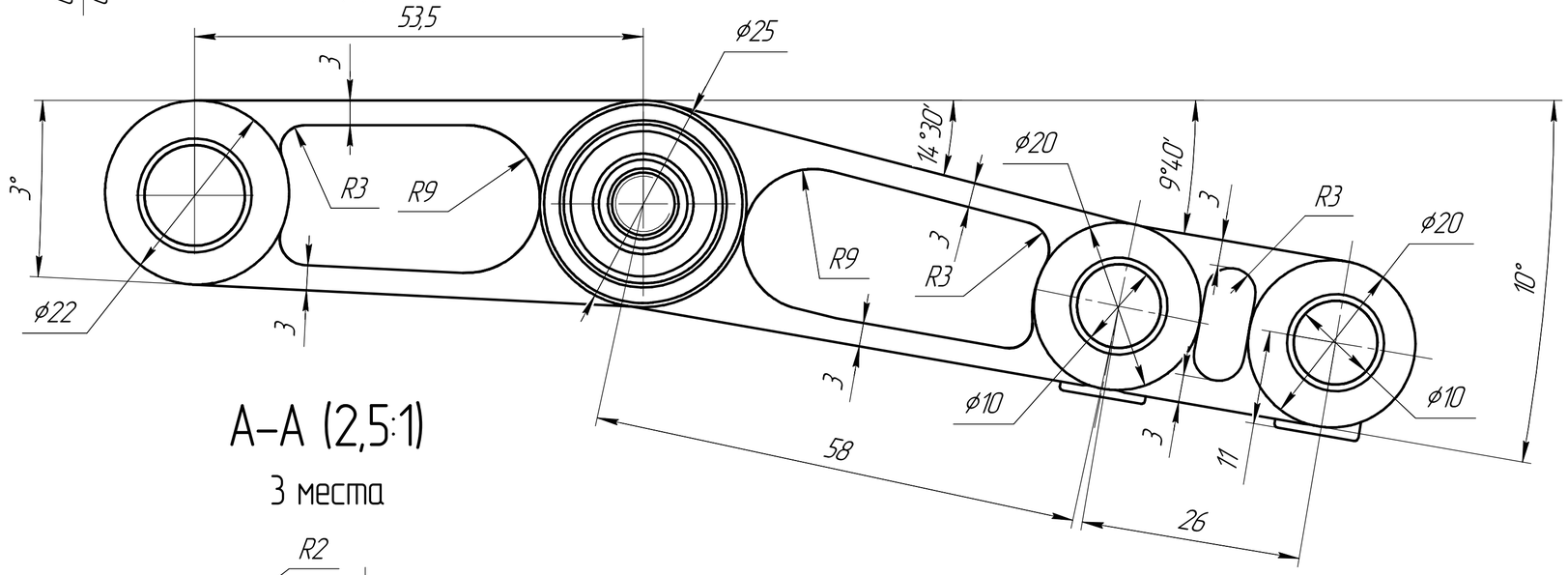

А–А (2,5:1)

3 места

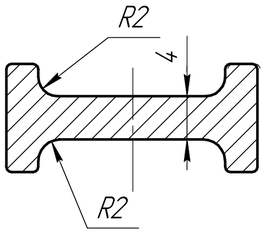

1 * Размер для справок.
2 Неуказанные предельные отклонения размеров полученных литьем по 5 классу ГОСТ 26645-85.
3 Общие допуски по ГОСТ 30893.1: H14, h14, ±IT14/2.
4 Острые кромки скруглить R0,5

Изм.	Лист	№ докум.	Подп.	Дата	ГВК.2794.000.008			
Разраб.					Рычаг OGV4903	Лит.	Масса 0,31	Масштаб 2:1
Пров.						Лист	Листов 1	
Т.контр.								
Н.контр.					Сталь 45 ГОСТ 1050-2013			
Утв.								

Перв. примен. | Справ. № | Подп. и дата | Инв. № дубл. | Взам. инв. № | Подп. и дата | Инв. № подл.

Копировал | Формат А2