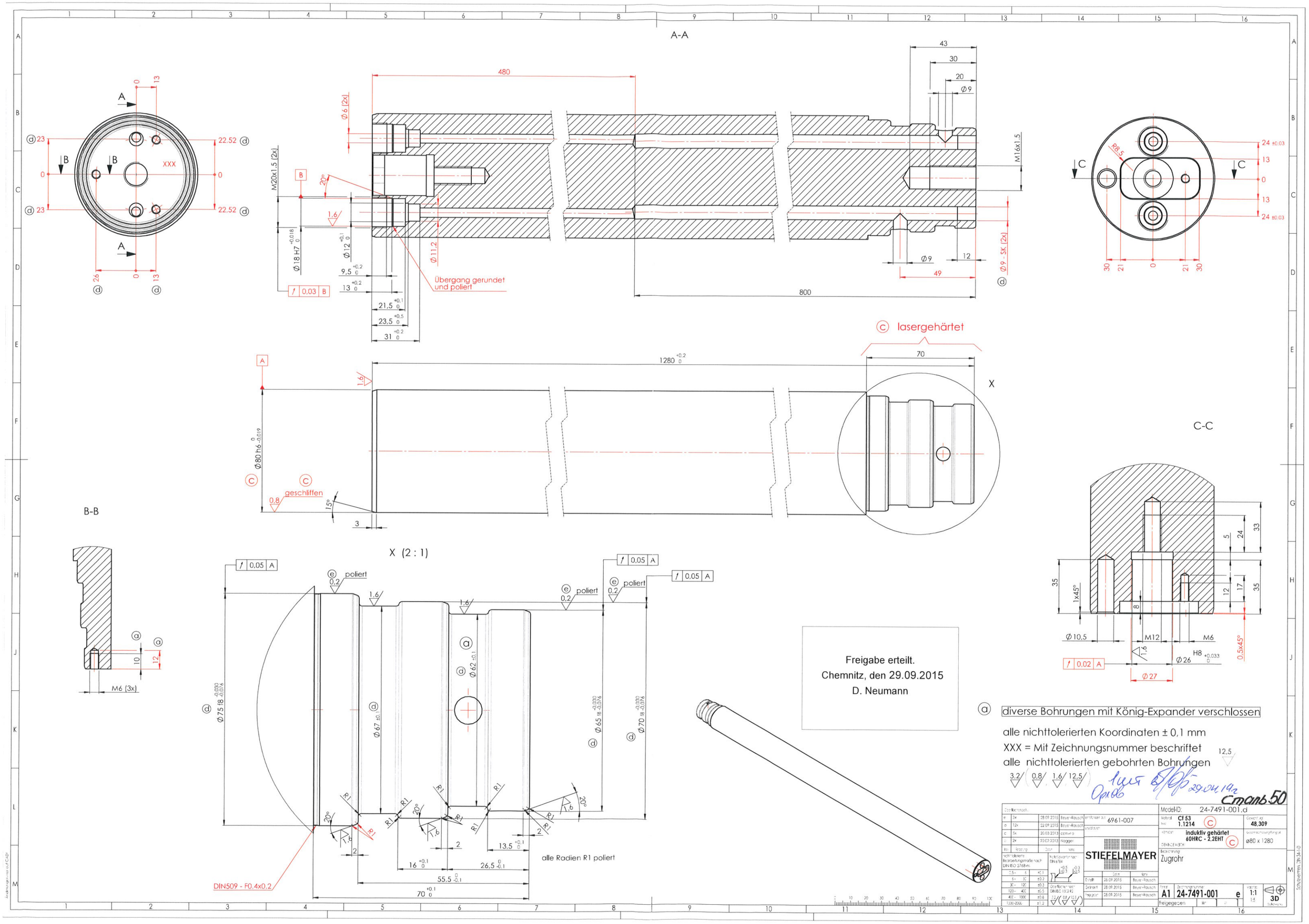

A-A
480
800
Übergang gerundet und poliert
M20x1.5 (2x)
M16x1.5
Ø9 - SK (2x)
Ø6 (2x)
Ø11.2
Ø18 H7
Ø12
Ø9
49
12
43
30
20
Ø9
0,03 B
C lasergehärtet
1280
70
X
Ø80 h6
geschliffen
C-C
B-B
M6 (3x)
X (2 : 1)
poliert
Ø75 f8
Ø67
Ø62
Ø65 f8
Ø70 f8
R1
DIN509 - F0.4x0.2
alle Radien R1 poliert
Freigabe erteilt.
Chemnitz, den 29.09.2015
D. Neumann
diverse Bohrungen mit König-Expander verschlossen
alle nichttolerierten Koordinaten ± 0,1 mm
XXX = Mit Zeichnungsnummer beschriftet
alle nichttolerierten gebohrten Bohrungen
3,2 0,8 1,6 12,5
Ø10,5
M12
M6
Ø26
Ø27
0,02 A
1x45°
0,5x45°
Cmanb 50
Model-ID: 24-7491-001.d
Cf 53
1.1214
48,309
induktiv gehärtet
60HRC - 2,2EHT
ø80 x 1280
Zugrohr
STIEFELMAYER
6961-007
A1
24-7491-001
e
1:1
3D