3.2 ( )

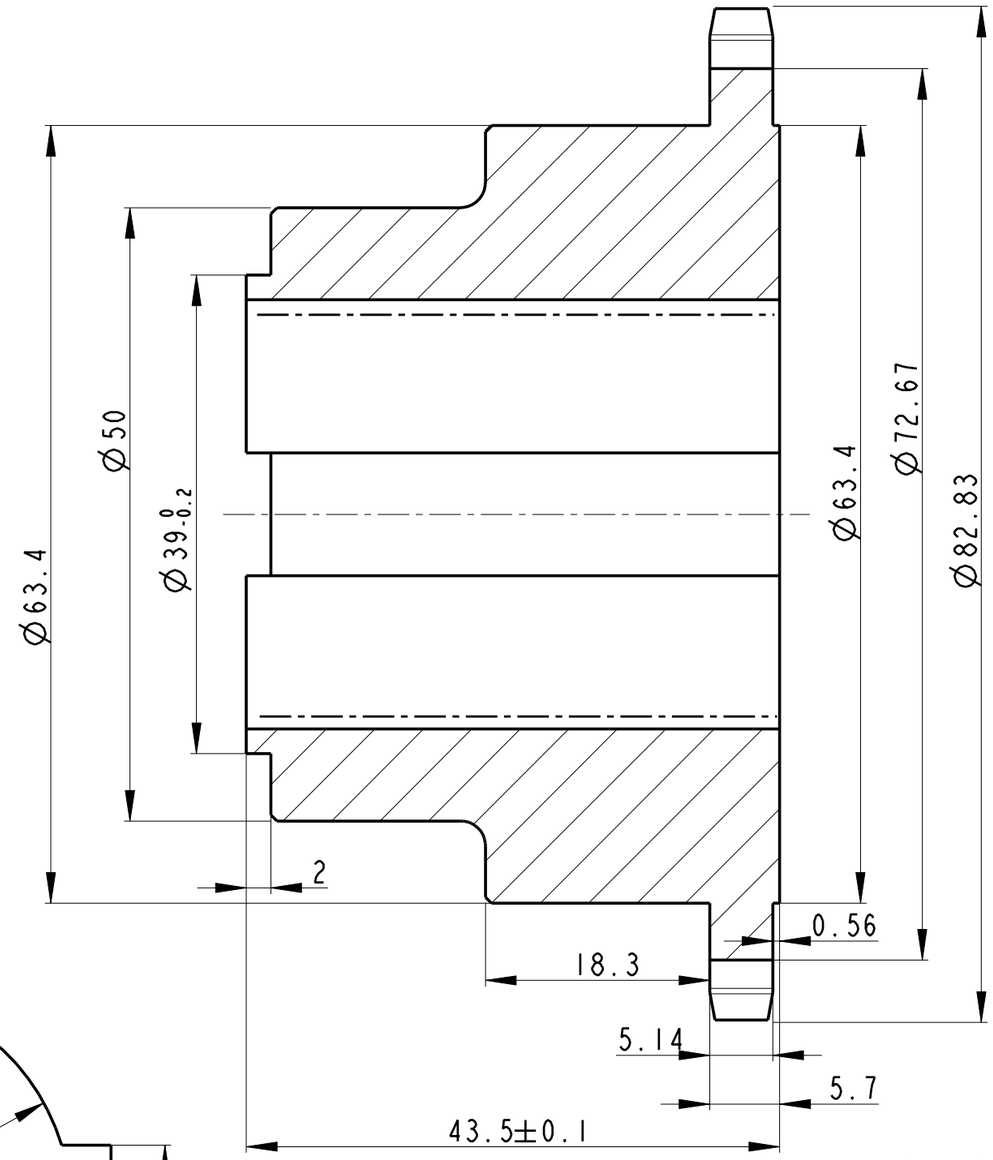

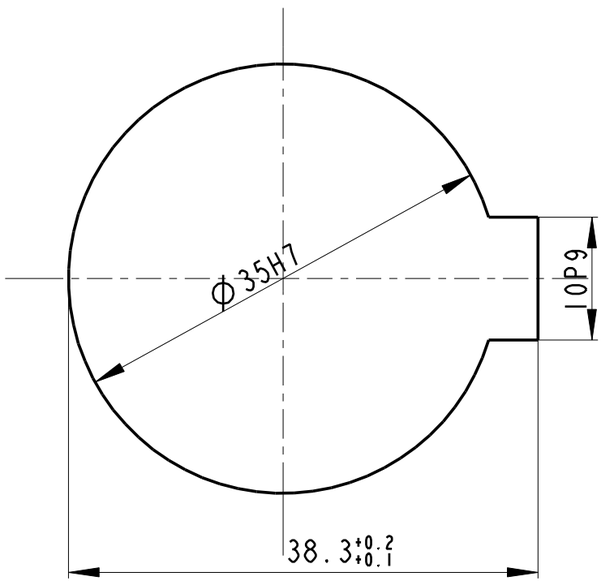

retez -typ	06B-1	CSN 023311
retez -Ø valecku	dl	6.35
retez -roztec retezu	t	9.525
pocet zubu	z	26
profil zubu		CSN 014811
Ø rotecne kruznice	D	79.02
Ø patni kruznice	Df	72.67
R dna zubni mezery	Ri	3.19
uhel otevreni zubu	alfa	60°
uhel boku zubu	gama	10°
rozsireni dna zubu	e	0.194
drsnost povrchu zubu	Ra	6.3

—·—·— PRIDAVEK NA BRUS 0.3 mm

cementovat, kalit
ISO 2768 mK

-	KR 85-47	--	14220	---	---			-	-
Mn	Nazev-Rozmer	Polotovar	Mat.kon.	Mat.vych.	TO	C.hm.	H.hm.	Cislo vykresu	Poz.

Pozn.

Meritko	Kreslil	Cervinka	C.snimku	Zmena	Datum	Podpis	Index zmeny
2:1	Prezkousel		C.transp.				
	Norm.referent						
	Vyr.projed.	Schválil Dne 09.12.05					

SWAH	Typ	Prevodovka	Stary vykres	Nový výkres
	Název Retez. spojka /R260		SW2000-0162-3	List