Материал–08Х18Н10Т

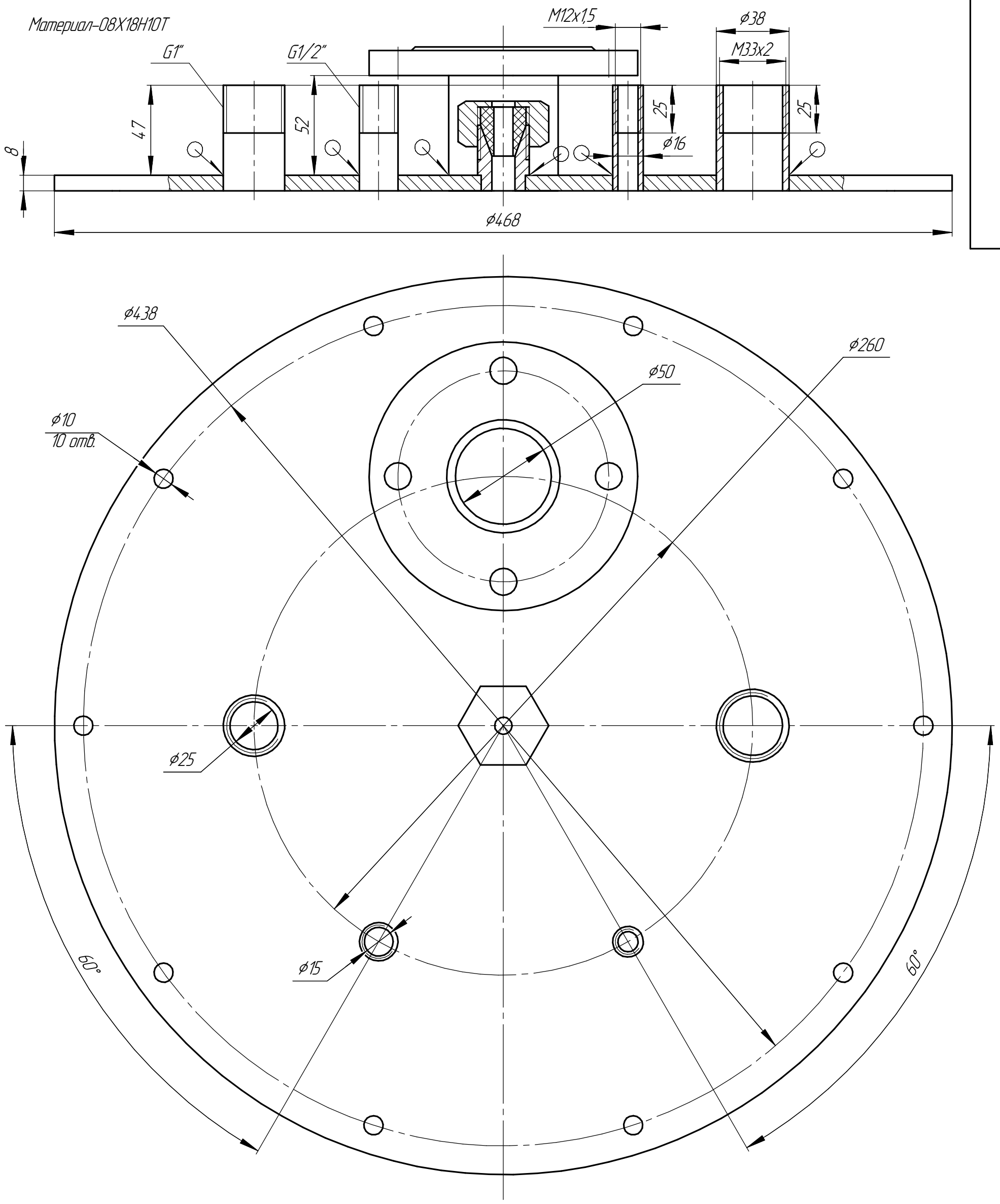

1. *Размер для справок.
2. Неуказанные предельные отклонения размеров H12, h12, ±IT12/2
3. Сварные швы по ГОСТ 14771–76.

Изм.	Лист	№ докум.	Подп.	Дата
Разраб.				
Пров.				
Т.контр.				
Н.контр.				
Утв.				

Крышка
Сборочный чертеж

Лит.	Масса	Масштаб
		1:2
Лист	Листов 1	

МК МВС

Перв. примен.

Справ. №

Подп. и дата

Инв. № дубл.

Взам. инв. №

Подп. и дата

Инв. № подл.

Копировал

Формат А3