01.163-В

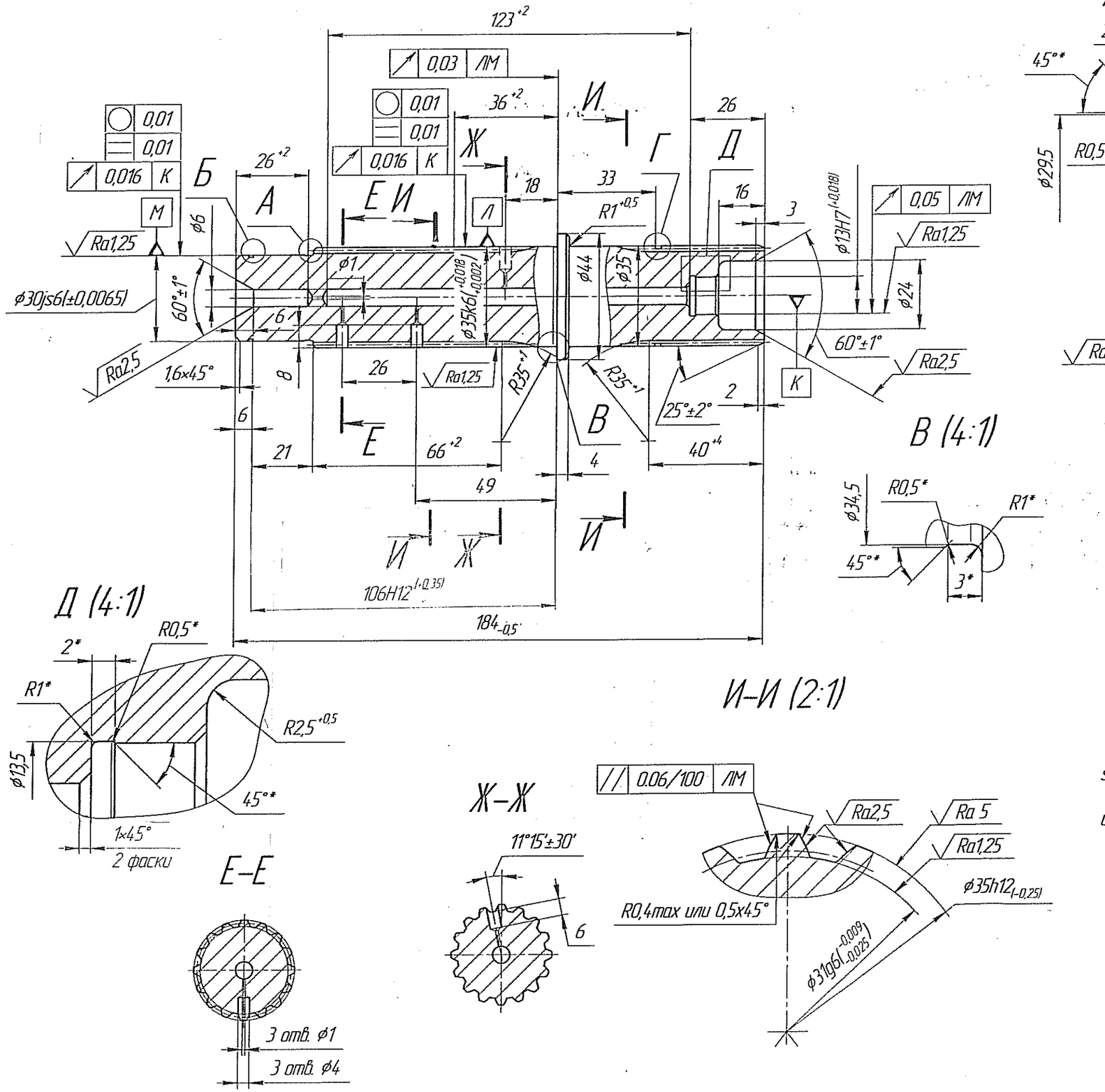

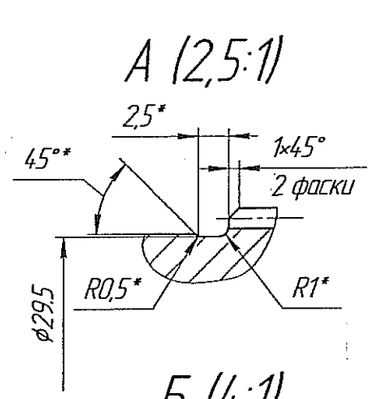

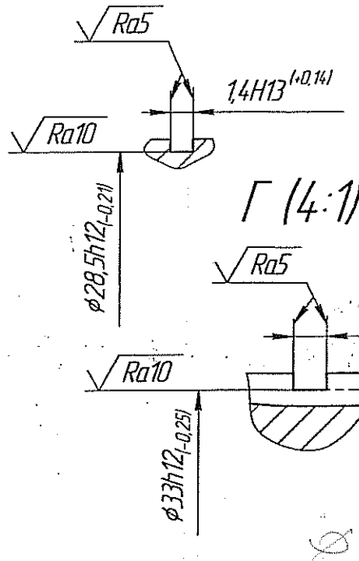

Ra20 (√)

Условное обозначение шлицев		i35x2xg6x9h ГОСТ 6033-80
Модуль	m	2
Число зубьев	z	16
Смещение исходного контура	x·m	0,4
Диаметр ролика	d_p	4
Размер по роликам	M_a	$39^{-0,037}_{-0,101}$
Делительный диаметр	d	32
Обозначение чертежа сопрягаемой детали		01.161-В 01.164-В

Схема контроля толщины зуба

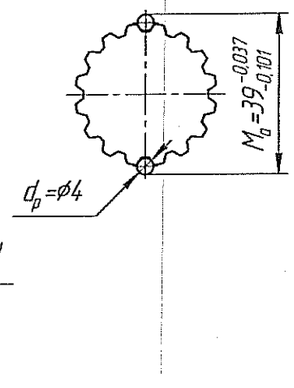

ϕ50×200-1 кл

1 40...45 HRC.
2 Материал-заменитель- сталь 40Х, 45Х ГОСТ 4543-2016.
3 *Размеры обеспеч. инстр.
4 Неуказанные пред. откл. размеров: H14; h14; ± JT14/2.
5. Шлицы контролировать по элементам (толщину зуба $s = 3,603^{+0,026}_{+0,071}$ и диаметры) комплексными калибрами.
Допускается контроль шлицев производить по измерительным роликам.
6. Маркировать обозначение изделия на бирке.

Вал промежуточный

N 12.

Инв. № подл.	Подп. и дата	Взам. инв. №	Инв. № дубл.	Подп. и дата	Справ. №	Перв. примен. 01.100-В
					МК	(А.В. Касаев)