К07.01.02.003

~ остальное

Неуказанные литейные радиусы 5 ÷ 10

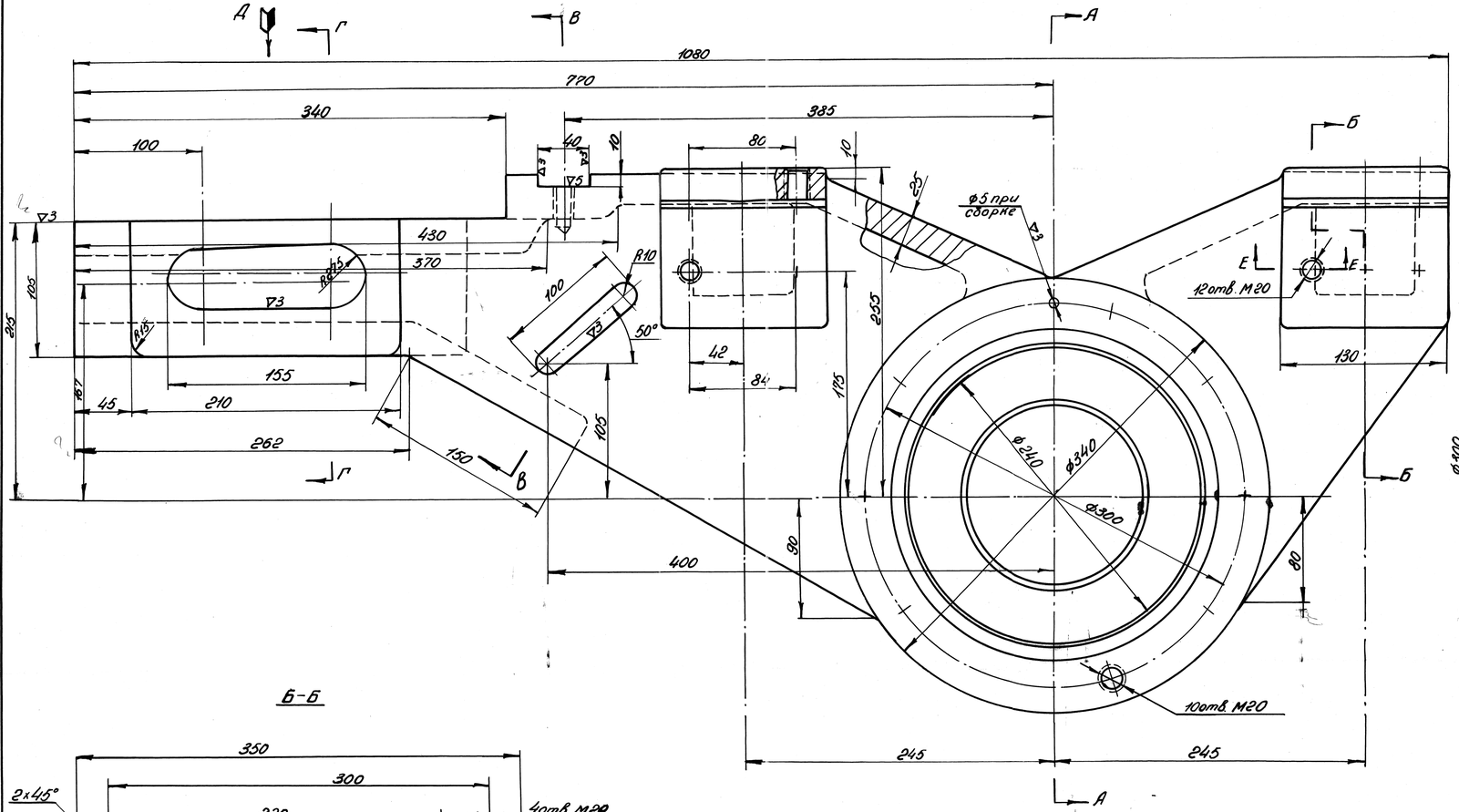

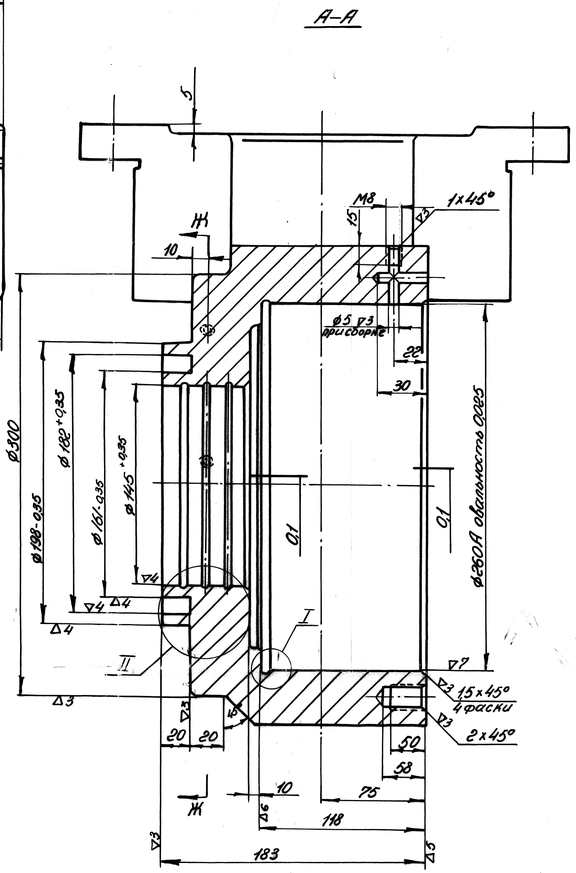

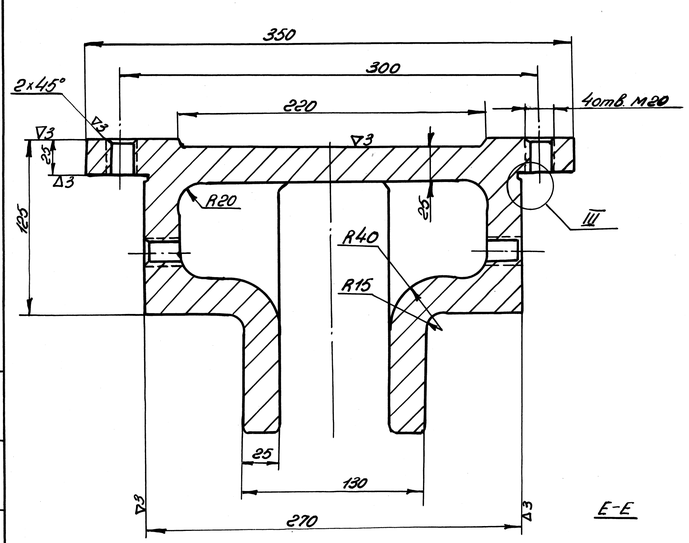

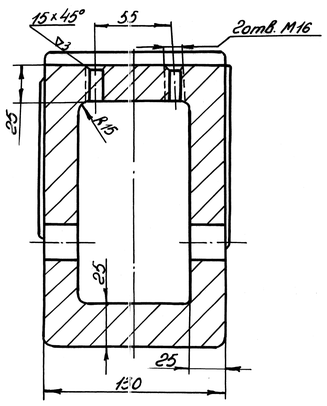

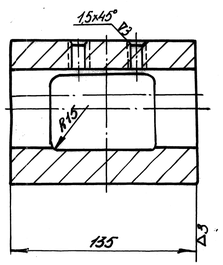

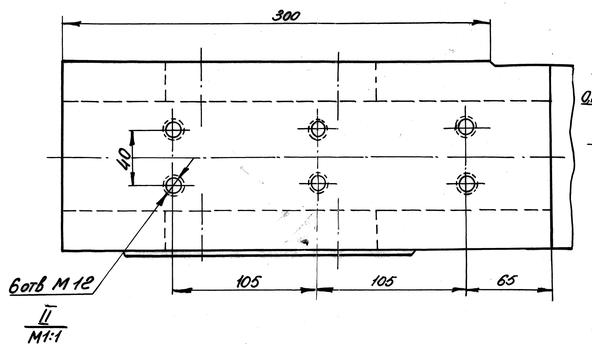

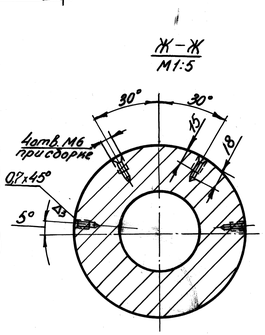

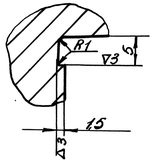

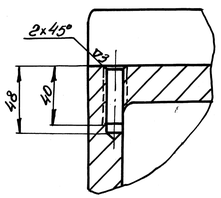

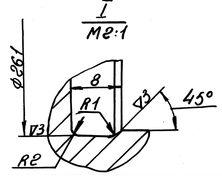

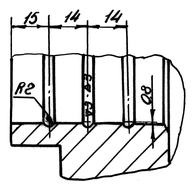

Копия верна: 7.06.73г.

10/1 сет

Изм.	Кол.	№ докум.	Подпись	Дата	Корпус подшипника			Сеточная п. №2			
Конструк.		Ленчин						К07.01.02.003			
Провер.		Мелешин						Литера	Вес	Масш.	
Нач. К.Б.		Мелешин							135	1:2	
Нормок.		Лосицун						Сталь 45Л ГОСТ 977-53		Лист	Листов 1
Технол.		Чуревин								Ждановский завод им. Артема	

Копир: Шмидт

Подпись | Подпись и дата | Взам. инв. № | Инв. № дубл. | Подпись и дата | Инв. № подл.