ВИС 6500.008

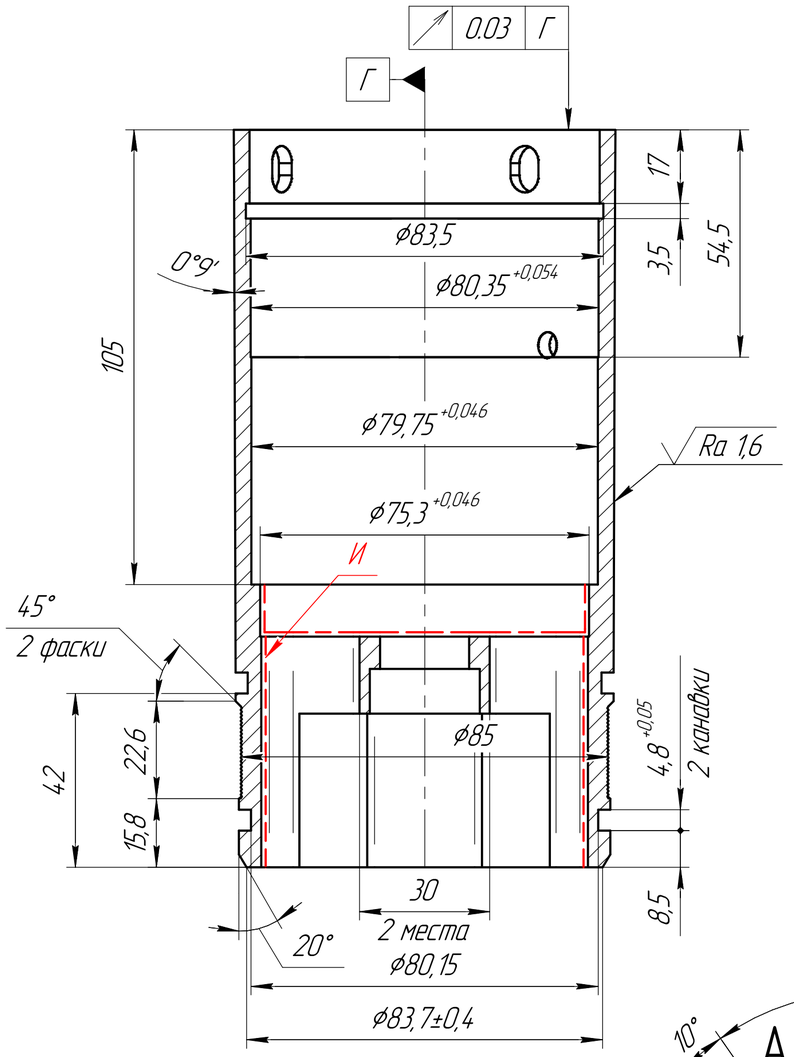

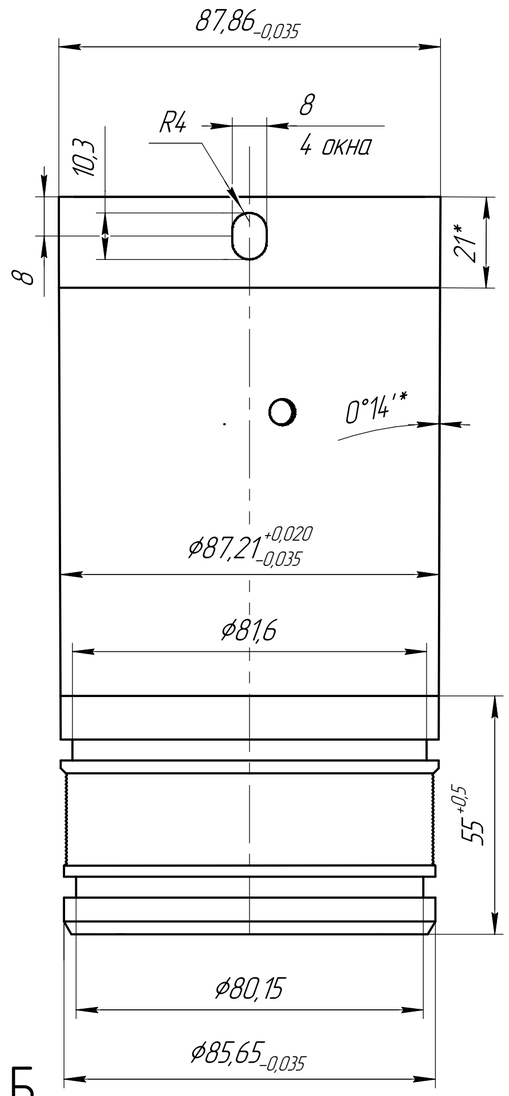

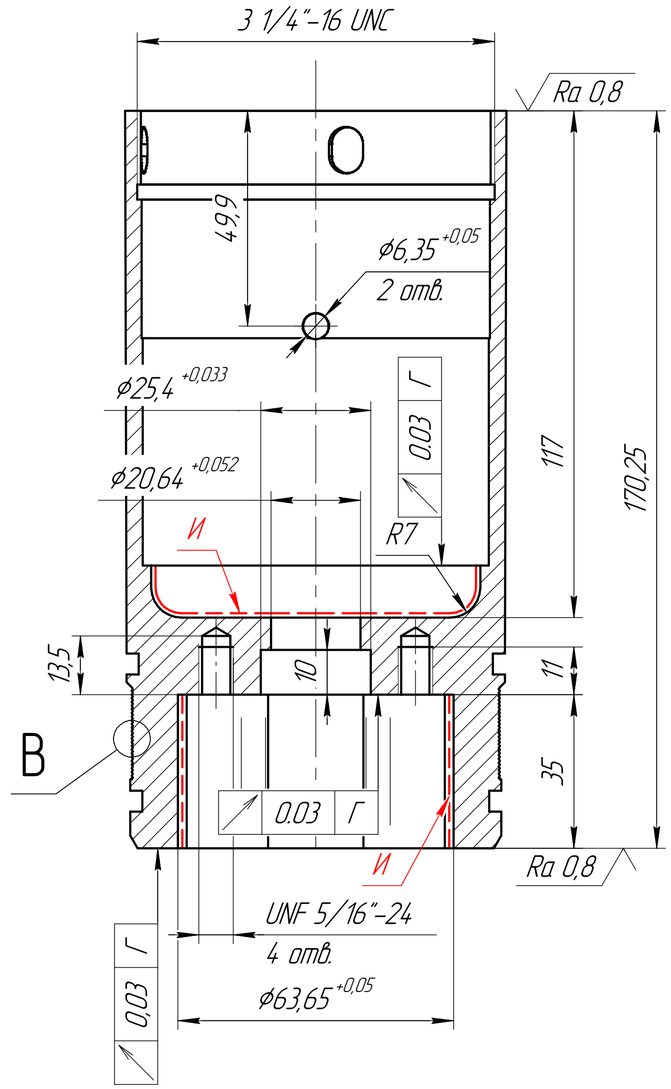

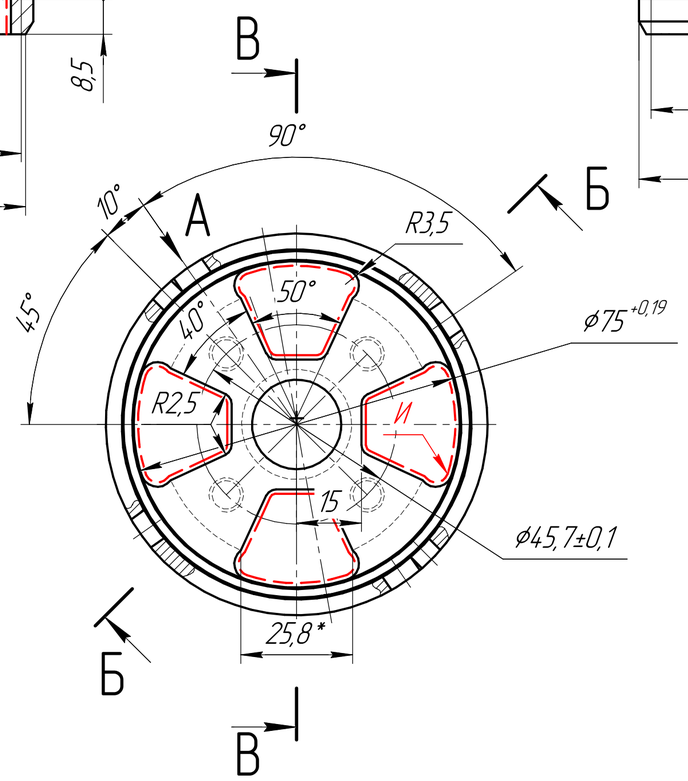

В (4:1)

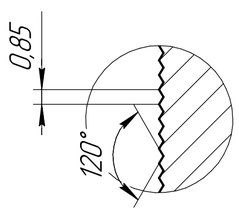

1. Общие допуски по ГОСТ 30893.1-2002 H12; h12; IT12/2, ГОСТ 30893.2-2002-К
2. На поверхность И нанести защитное покрытие FX-14 методом детонационного напыления, толщина покрытия 250...300 мкм.
3. *Размеры для справок

					ВИС 6500.008			
Изм.	Лист	№ докум.	Подп.	Дата		Лит.	Масса	Масштаб
Разраб.		Капралов		27.05.2016			1,85	1:1
Пров.		Иванков				Лист	Листов 1	
Т.контр.								
Согласов.					Сталь 10х17Н13М2Т ГОСТ 5632-72			
Н.контр.								
Утв.		Панфилов						

Перв. примен. | Справ. № | Подп. и дата | Инв. № дубл. | Взам. инв. № | Подп. и дата | Инв. № подл.

Копировал | Формат А2