ПМ/П1.00.00.001. изм.02.04.19.

Ra 12,5 (√)

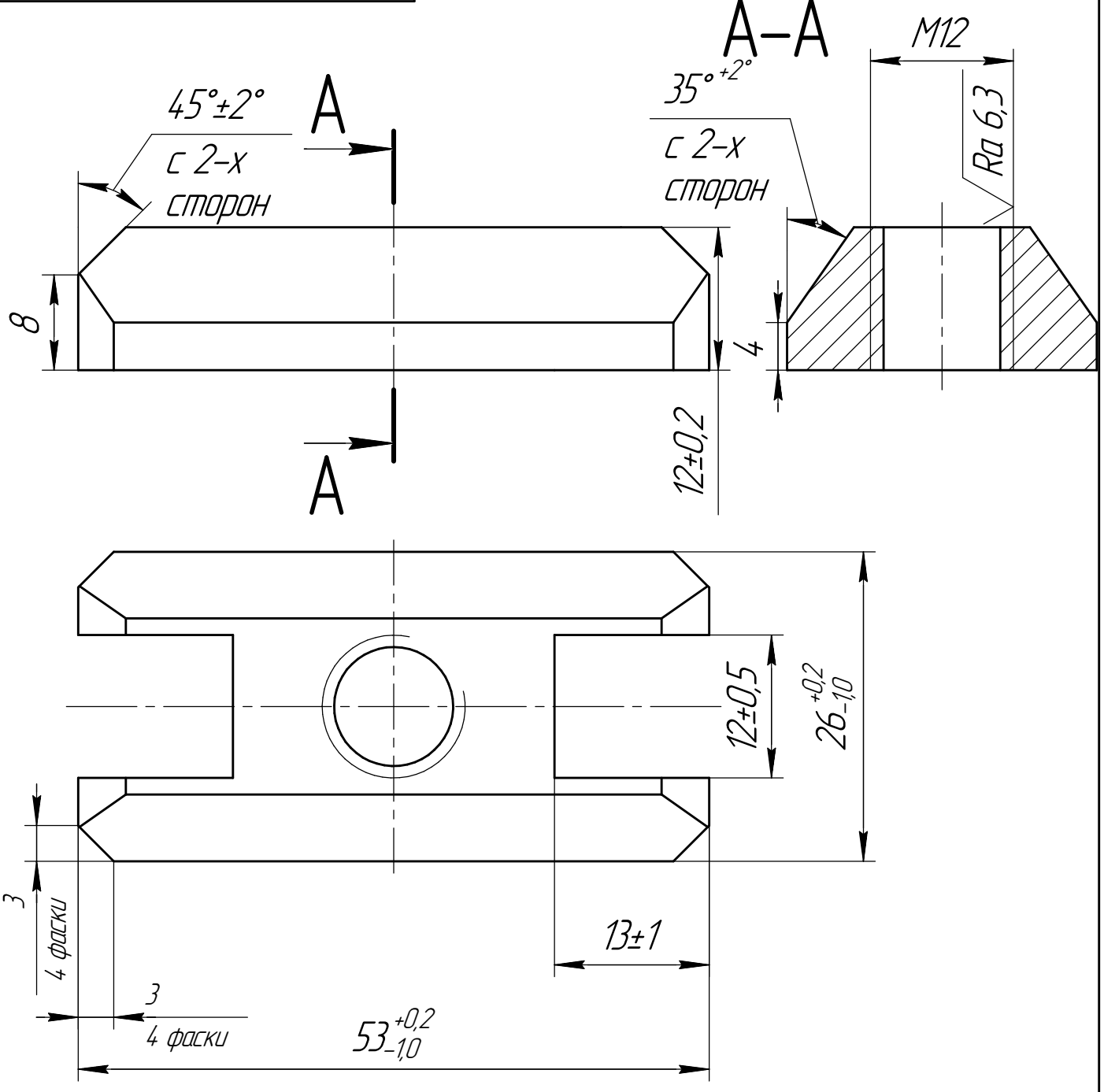


1. Общие допуски по ГОСТ 30893.1 – т.
2. Общие допуски формы и расположения – ГОСТ 30893.2 – К.

| Изм. | Лист | № докум. | Подп. | Дата |
|---|---|---|---|---|
| Разраб. | | Кудряцов А.М. | | 16.04.2020 |
| Пров. | | Волков С.С | | |
| Т.контр. | | Жигачева Л.Г. | | |
| | | | | |
| Н.контр. | | Розов А.В. | | |
| Утв. | | Васильев Ю.С. | | |

ПМ/П1.00.00.001. изм.02.04.19.

Платик модернизированный под пустотодержатель (ПР1/Ш1.00.00.000СБ) изменен 02.04.19.

| Лит. | Масса | Масштаб |
|---|---|---|
| | | 2:1 |
| Лист | Листов 1 | |

Сталь Ст3

ВЗЖБШ

Перв. примен. | Справ. № | Подп. и дата | Инв. № дубл. | Взам. инв. № | Подп. и дата | Инв. № подл.

Копировал | Формат А4