N121ЭСК.01.12.08

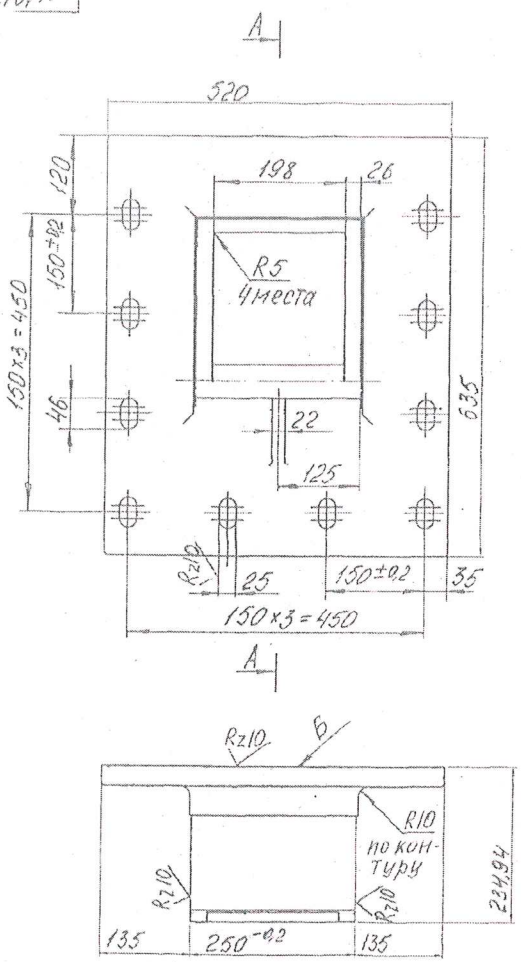

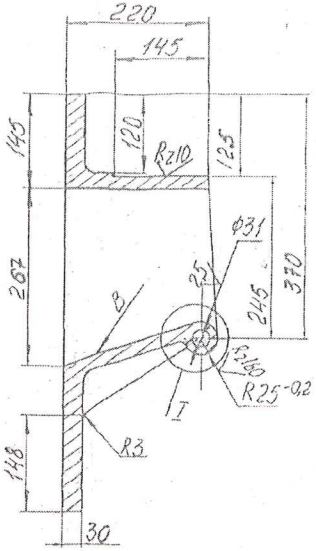

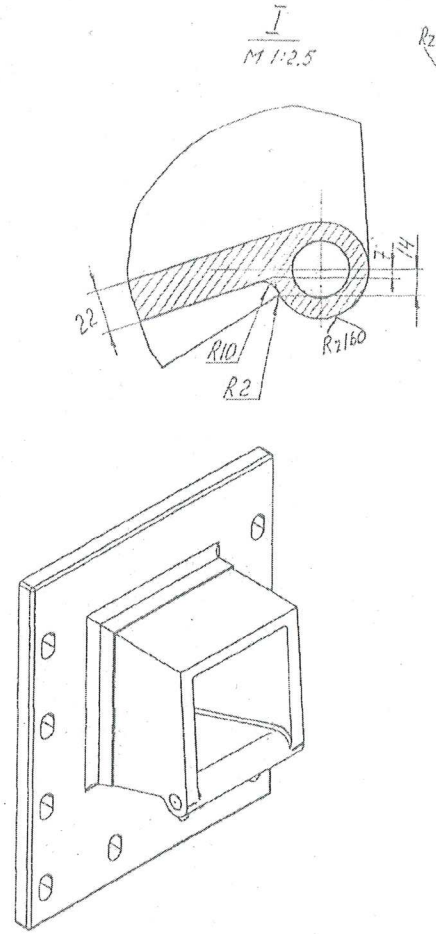

1. Точность отливки 9т-13-5-6 ГОСТ 26645-85
2. Неуказанные литейные радиусы R3÷5
3. Шероховатость внутренних литых поверхностей Rz160; наружных Rz320
4. На поверхностях Б и В не допускаются раковины скалы.
5. По наружным поверхностям допускаются без исправлений пригар, мелкая рассредоточенная сыпь, глубиной до 3×мм, обвалы
6. Неуказанные предельные отклонения по H_{12}, h_{12} $\frac{JT14}{2}$
7. Термообработка - нормализация

				N121ЭСК.01.12.08			
Изм.	Лист	N докум.	Подпись	Дата	Корпус	Лит.	Масса	Масштаб
Разраб.		Сабалев						1:5
Пров.		Пильщиков				Лист 1	Листов 1	
Согласов					ЧВГ 30			
Утв.		Манцуров						

ГОСТ 28394-89