ЕИ8.350.003

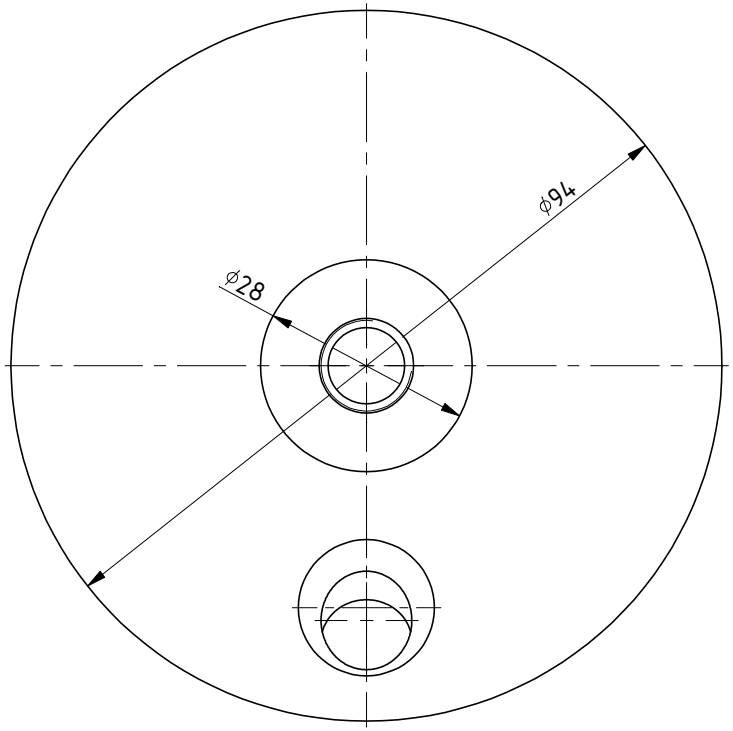

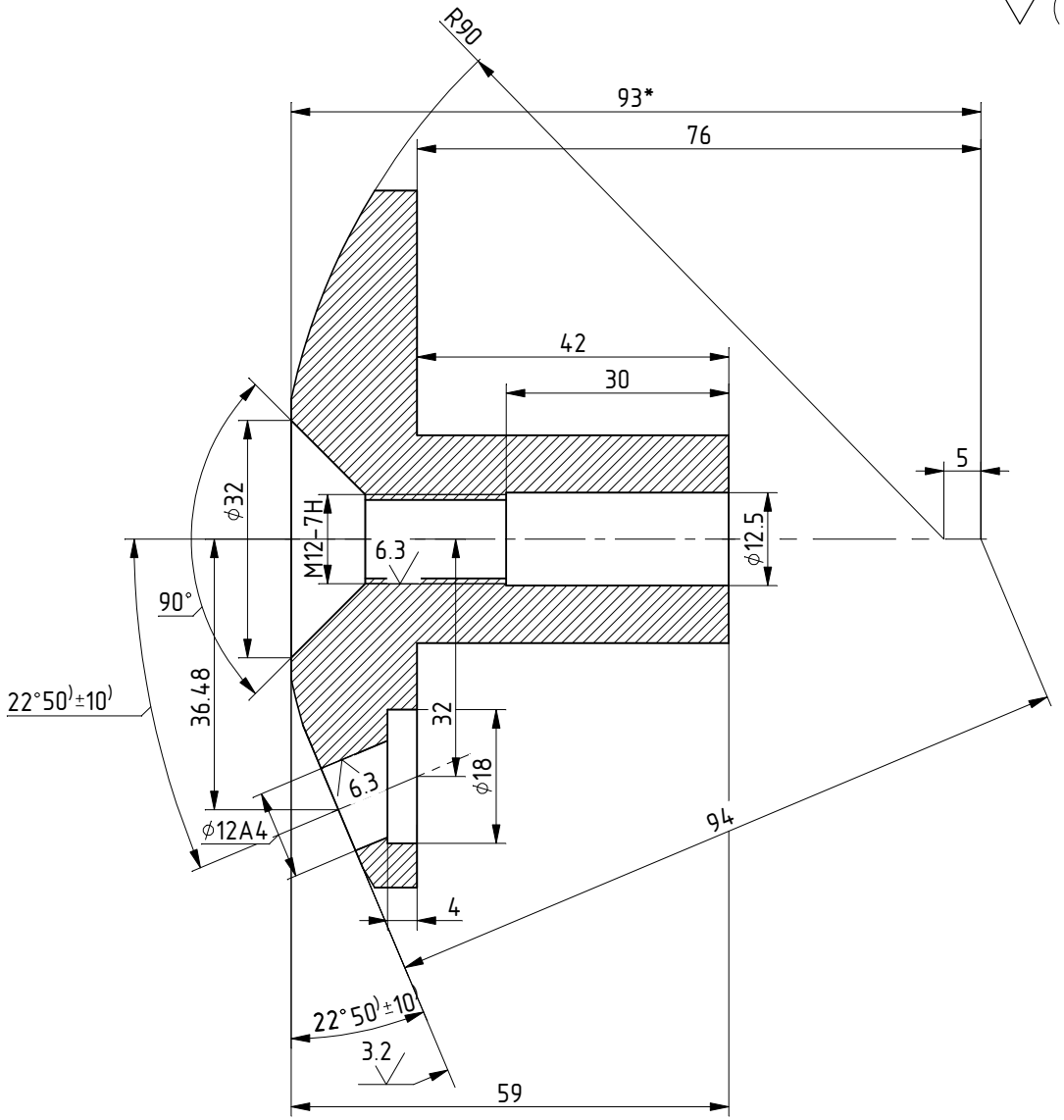

1. Размеры без допусков: отверстий – по А7, валов – по В7, остальных по СМ8.
2.* Размер для справок.
3. Технические требования по ОСТ4.ГО.070.014.

					ЕИ8.350.003			
Изм.	Лист	№ докум.	Подп.	Дата	Кривошип	Лит.	Масса	Масштаб
Разраб.		Попов		16.10.19			0,76	2:1
Пров.						Лист	Листов	
Т.контр.								
Н. контр.					Ст 20			
Утв.								

Копировал

Формат А3

Перв. примен. | Справ. № | Подп. и дата | Инв.№ дубл. | Взам.инв.№ | Подп. и дата | Инв.№ подл.