ЕИ8.448.021

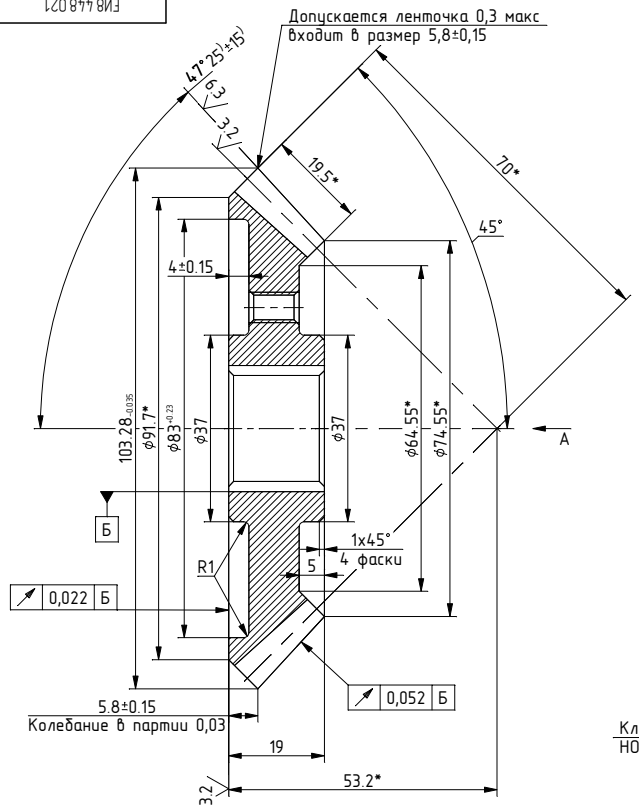

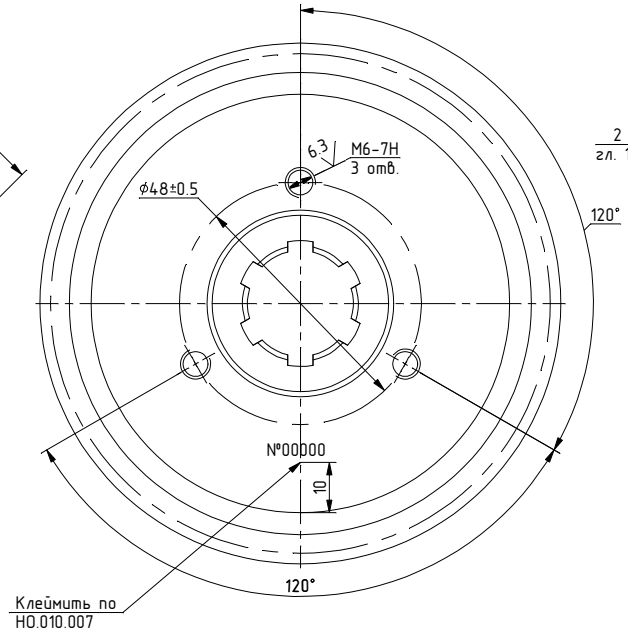

Вид А

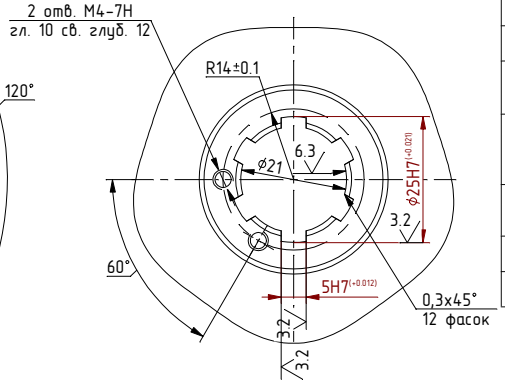

12.5 (√)

Модуль	m	3
Число зубьев	z	33
Тип зуба	-	прямой
Исходный контур	-	ГОСТ 13754-68
Угол делительного конуса	φ_a	45^0
Угол конуса впадин	φ_i	$42^0 03'$
Степень точности по ГОСТ9368-60	-	Ст 8-Х
Коэффициент смещения исходного контура	ξ	0
Толщина зуба по хорде при h_x=2,244	S_x	$4.161^{-0.075}_{-0.155}$
Параметры контрольного комплекта		по НО844.000
Угол конусности зубьев	φ	$2^0 58'$
Высота головки зуба до хорды	h_x	2,244

1.* Размеры для справок.
2. Размеры без допусков: охватывающие – по А7,
охватываемые – по В7,
остальные с отклонениями СМ8.
3. Цементировать на глубину 0,3–0,5 и калить HRC 50–55.
4. Шлицевые соединения выполнить Д6х21х25А U3.
5. Смещение оси шлицевого паза относительно оси зуба не должно превышать±0,3.
6. Технические требования по ОСТ4.ГО.070.014.
7. Покрытие Ц9хр. кроме зубьев и шлицов.
8. Надпись расположить симметрично оси колеса.

					ЕИ8.448.021		
Изм. Лист	№ докум.	Подп.	Дата		Колесо зубчатое	Лит. / Масса 0,58	Масштаб 2:1
Разраб.	Попов		16.10.16				
Пров.						Лист / Листов	
Т.контр.							
Н. контр.					12ХН3А		
Утв.							

Перв. примен. | Справ. № | Подп. и дата | Инв.№ дубл. | Взам.инв.№ | Подп. и дата | Инв.№ подл.

Копировал | Формат А3