2Д22.83.00.00 СБ

6.3 (√)

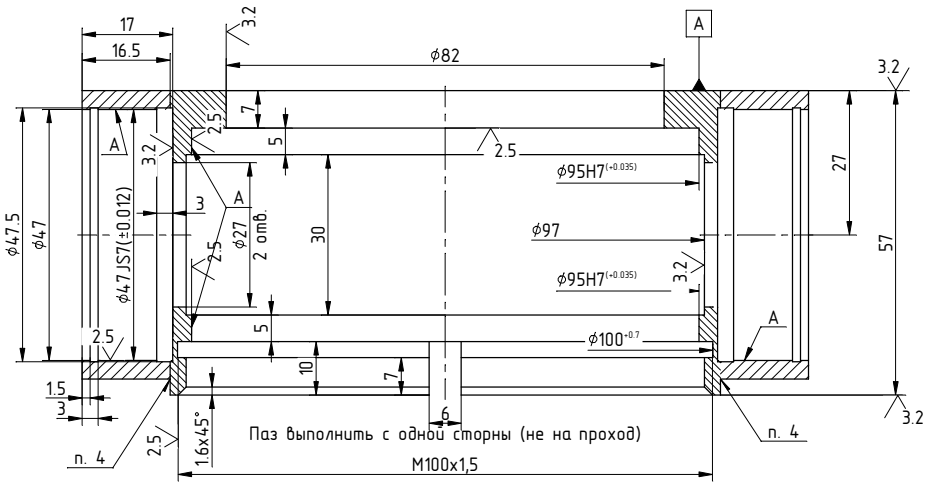

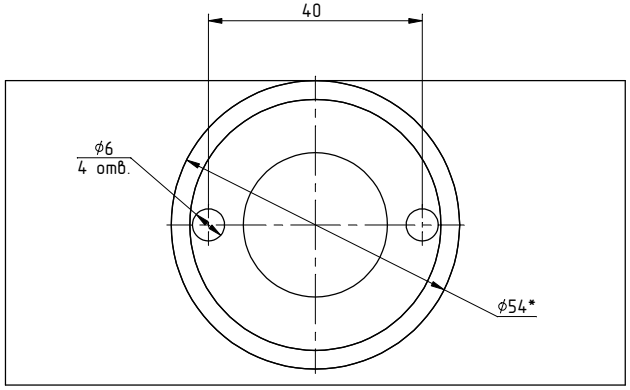

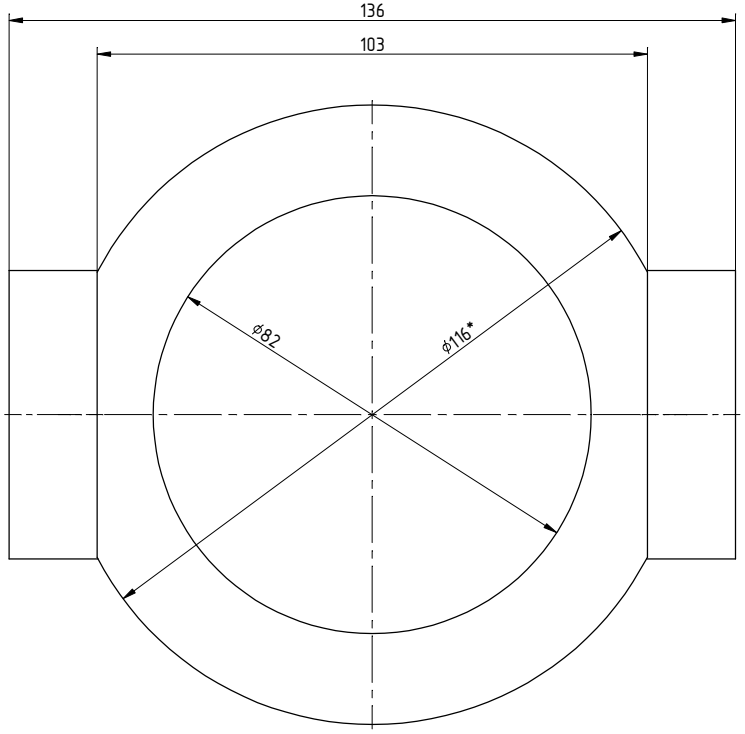

1. * Размеры для справок.
2. Покрытие Ц9хр. кроме поверхности А и резьбы М100х1,5 не покрывать.
3. H14; h14; ±IT14/2.
4. Швы сварных соединений по ГОСТ 5264-80. Допускается выполнить швы сварных соединений по ГОСТ 14771-76.

					2Д22.83.00.00 СБ			
Изм.	Лист	№ докум.	Подп.	Дата	Коромысло (аналог ЕИ6.364.002)	Лит.	Масса	Масштаб
Разраб.		Попов		4.05.20			–	2:1
Пров.						Лист	Листов	1
Т.контр.								
Н. контр.								
Утв.								

Копировал Формат А3

Перв. примен. | Справ. № | Подп. и дата | Инв.№ дубл. | Взам.инв.№ | Подп. и дата | Инв.№ подл.