6820-0003

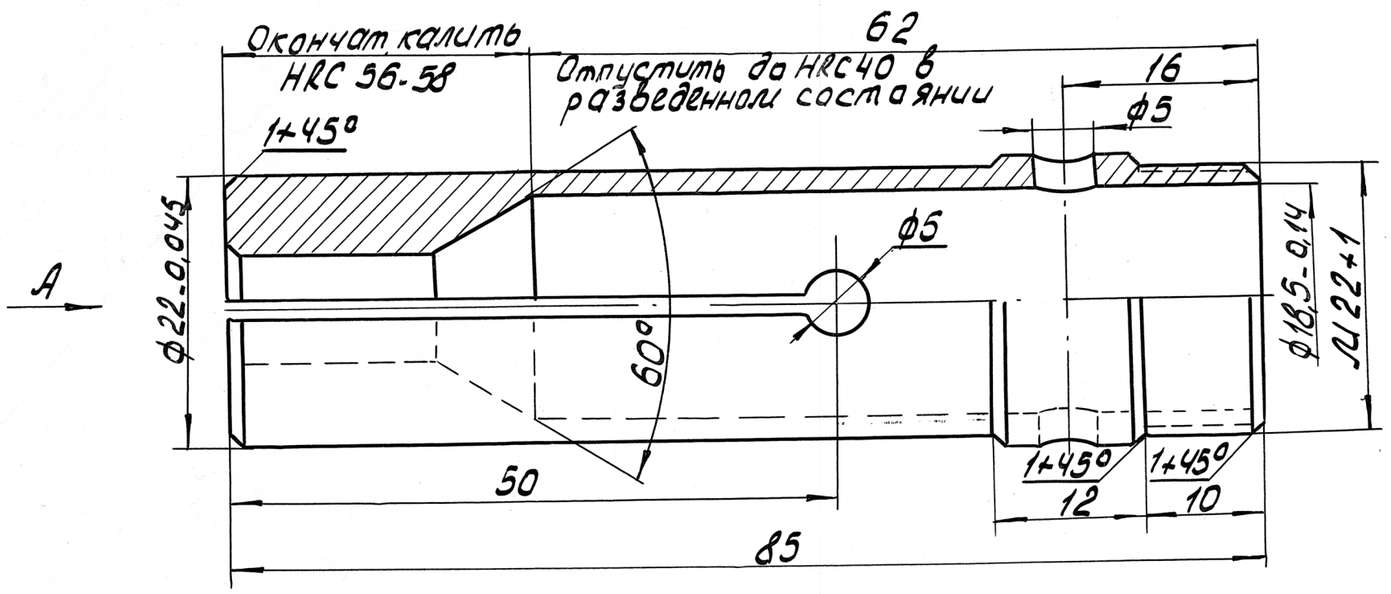

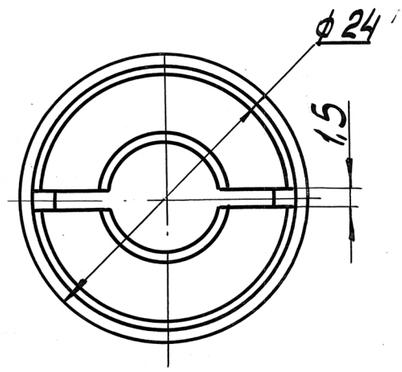

▽6

Вид А

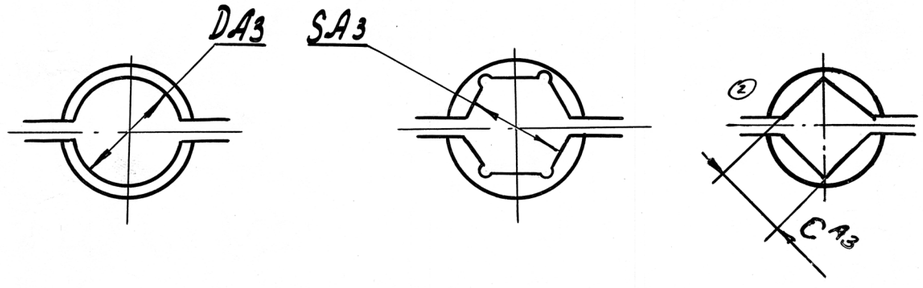

② Cмм	Обознач.	D	Допуск. откл. A3
	6820.0003-1	6	+0,03
	6820-0003-3	8	
	6820-0003-5	10	+0,035
	6820-0003-7	12	
–	6820-0003-9	15	+0,035
□12	6820-0003-11	–	
③ –	6820-0003-13	14	+0,035
④ –	–15	16	
⑤ □10	-17	–	+0,035

Обознач.	S	Допуск. откл. A3
6820-0003-2	8	+0,03
6820-0003-4	9	
6820-0003-6	10	+0,035
6820-0003-8	11	
6820-0003-10	12	
6820-0003-12	14	
① 6820-0003-14	13	+0,035

1. Биение отв. относительно резьбы не более 0,1 м.м.
2. Не допускаются заусенцы прорезях.
3. Материал: сталь 9ХС по ГОСТ 5950-63, заменитель сталь У7А-У8А по ГОСТ 1435-54.
4. Наружные поверхности после термообработки зачистить.
⑥ 5. При термообработке губки цанги сжать до соприкосновения

Изм	Кол.	№ докум.	Подпись	Дата
Констр.		Ерофеев		6.1.68
Провер.		Катынин		12.1.68
Н. к.		Пономар.		12.1.68
Техн.		Павлов		12.1.68
Гл. техн.		Рязанцев		12.1.68

5 79 10.10.12
4 194 14.11.12
3 146 16.08.12
2 51 12.03.12
1 319 Перв. 4/IX-76
а 86 13.10.76

Цанга поданцая

Станки 1А118, 1Б118 „Индекс 18"

6820-0003

Литера	Вес	М-б
		2:1
Лист 1	Листов 1	
ОГТ		

Инв. № подл. | Подп. и дата | Взам. инв. № | Инв. № дубл. | Подпись

12/V-68

1844