9000-1289

▽6 остальное

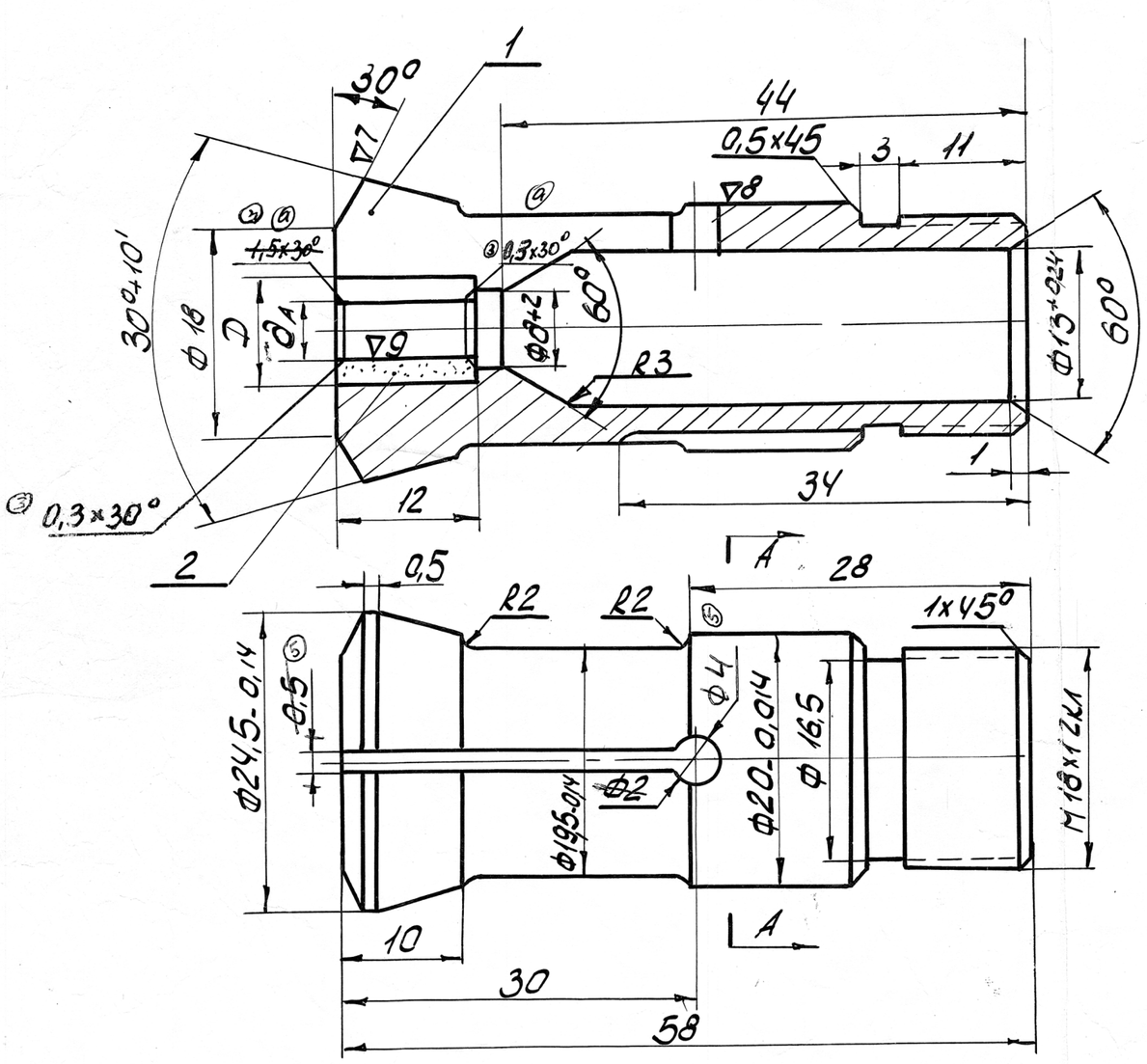

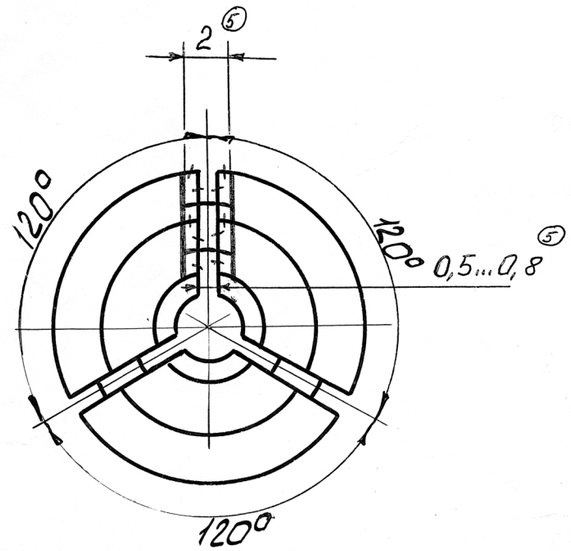

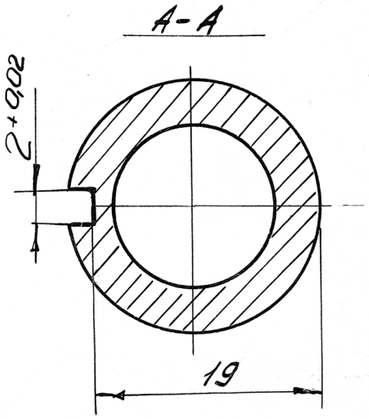

Обознач	d	Допуск откл A	D
6821-0005-1	4	+0,013	10
6821-0005-2	5		12
6821-0005-3	6		14
6821-0005-4	7	+0,016	
6821-0005-5	8		16
6821-0005-6	9		
6821-0005-7	10		18
6821-0005-8	11	+0,019	
6821-0005-9	12		18
6821-0005-10	11,5	+0,019	20

Обознач	d	Допуск откл A	D
6821-0005-11	8,2	+0,016	16
6821-0005-12	7,5	+0,016	16
6821-0005-13	11,6	+0,019	20 18
6821-0005-14	8,4	+0,016	16
6821-0005-15	3,5	+0,013	10

1. Биение отв. d относительно конусной поверхности 30° и Ф20 / до разрезки / 0,01 мм

2. Не допускаются заусенцы в прорезах

Поз	Обознач	Наименование	Кол	Вес	Материал	Лит	Прим
2	ГОСТ 10284-62	Втулка	1		ВК-8	1	
1		Корпус	1		сталь 45	1	

д	1	50	Перец	4,0	0,1
г	1	286	Калиф	13,9	0,15
б	1	174	Черный	8,4	0,15
а	1	583	Корз	23	XII 67
а	2	199	Корз	9	VI 68

Изм.	Кол.	N док.	Подп.
Конст.	Ерофеев		3.11.67
Пров.	Катыхин		3.11.67
Н. к.	Пономарев		XII 67
Техн.	Павлов		5.12.67
Утверд.	Зацепин		7.12.67

Цанга люнетная

Станок 1П12

6821-0005

Литера	Вес	М-б
		2:1

Лист 1 Листов 1

ОГТ

4	Зайцев		3.08.09	
3	Гаврилов		18.05.05	
2	Зайцев		28.02.74	
1				

Инв. № подл. | Подп. и дат. | Взам. инв. № | Инв. № дубл. | Подпись и дата

1697 | 13/XI-67