6827-0050

А16А - А20А

Рис. 1

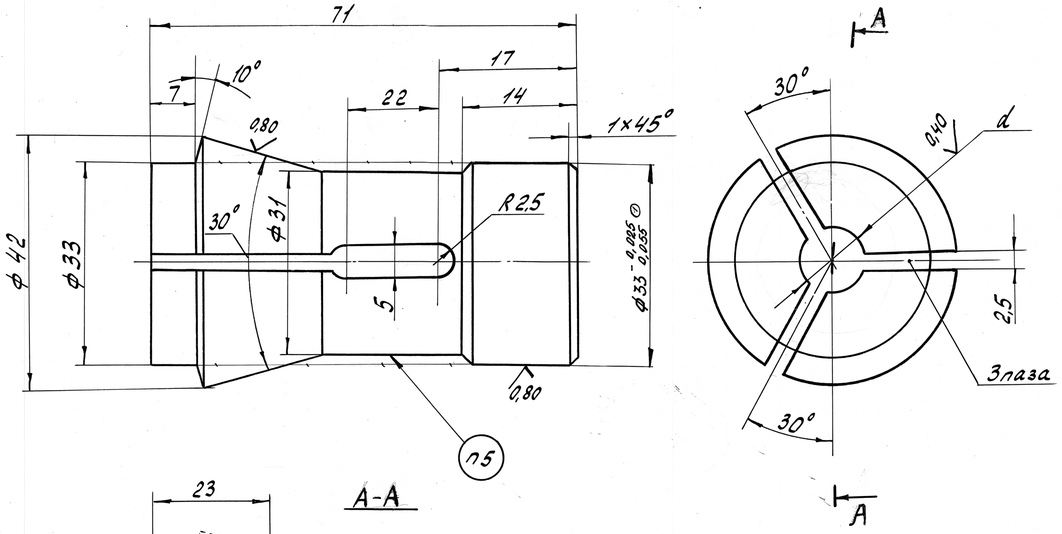

Обозначение	Рис. ④	Размеры в мм d_{A_3}	C_{A_3}	S_{A_3}	Масса кг
6827-0050	2	3			0,3
-01		4			0,296
-02		5			0,292
-03		6			0,290
-04	1	7			0,285
-05		8			0,280
-06		9			0,275
-07		10			0,260
-08		11			0,252
-09		12			0,245
-10		13			0,240
-11		14			0,230
-12		15			0,220
-13		16			0,212
-14		17			0,208
-15		18			0,200
-16		19			0,186
-17		20			0,180
-18		21			0,172
-19		22			0,164
-20		23			0,150
-21		24			0,132
-22		25			0,112
-23		26			0,100
-24	4		4		0,290
-25			5		0,283
-26			6		0,280
-27	3		7		0,273
-28			8		0,260
-29			9		0,252
-30			10		0,248
-31			11		0,240
-32			12		0,230
-33			13		0,223
-34			14		0,217
-35			15		0,210
-36			16		0,200
-37			17		0,190
-38			18		0,177
-39	6			4	0,292
-40				5	0,287
-41				6	0,282
-42	5			7	0,275
-43				8	0,266
-44				9	0,254
-45				10	0,250
-46				11	0,243
-47				12	0,230
-48				13	0,223
-49				14	0,220
-50				15	0,213

Обозначение	Рис.	Размеры в мм. d_{A_3}	C_{A_3}	S_{A_3}	Масса кг
-51	5			16	0,210
-52				17	0,197
-53				18	0,183
-54				19	0,175
-55				20	0,162
-56				21	0,150
-57				22	0,137

1,6

1. HRC 40...45.
2. Допускается материал: сталь 65Г ГОСТ 1050-74 и сталь 50ХФА ГОСТ14959-69
3. Пред. откл. размеров: диаметров - по А5, В5; остальных - по СМ7.
4. Радиальное биение отверстия под инструмент относительно наружной поверхности конуса и посадочного цилиндра не более 0,02 мм.
5. Маркировать соответствующее обозначение чертежа см. таблицу.
⊙ 6. Заусенцы в прорезах не допускаются
⊙ 7. Наружные поверхности после термообработки зачистить.
⊙ 8. Остальные технические требования по ГОСТ 17166-71г

ЕСКД

Рис. 2
Остальное - см. рис. 1

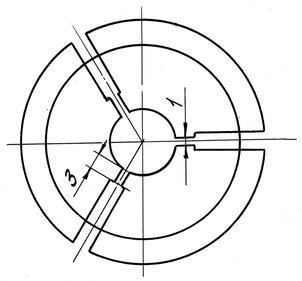

Рис. 3
Остальное - см. рис. 1

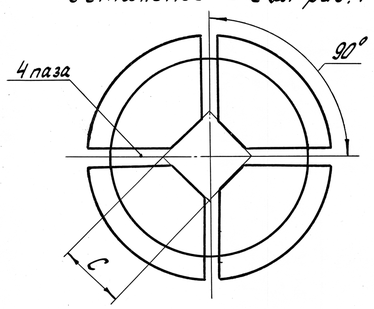

Рис. 4
Остальное - см. рис. 1

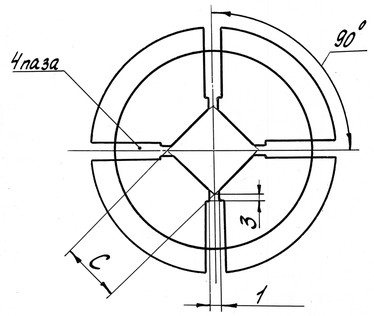

Рис. 5
Остальное - см. рис. 1

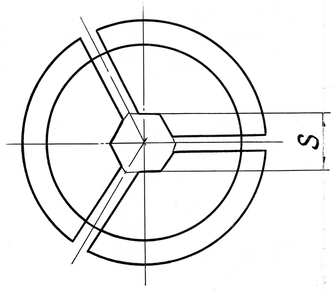

Рис. 6
Остальное - см. рис. 1

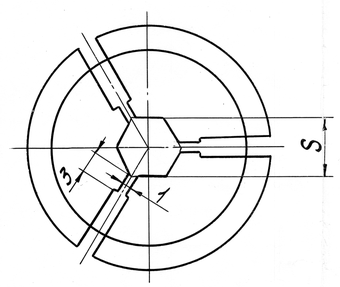

Изм.	Лист	№ докум.	Подп.	Дата	6827-0050
Разраб.		Карпухин		9.09.77	Цанга зажимная
Пров.		Лемко		9.09.77	
Н. контр.		Гайстер		9.09.77	
Н. контр.		Филатова		9.09.77	Сталь 9ХС ГОСТ 5950-73
Утв.		Шамшинская		9.09.77	

Лит. О | Масса см. табл. | Масштаб —
Лист | Листов 1
ОГТ

Копировал: Скиф Формат 24

Инв. № подл. | Подп. и дата | Взам. инв. № | Инв. № дубл. | Подп. и дата
14422 | Ф6-18.09.77