ИТКГ.09.12.202

Ra 3,2 (√)

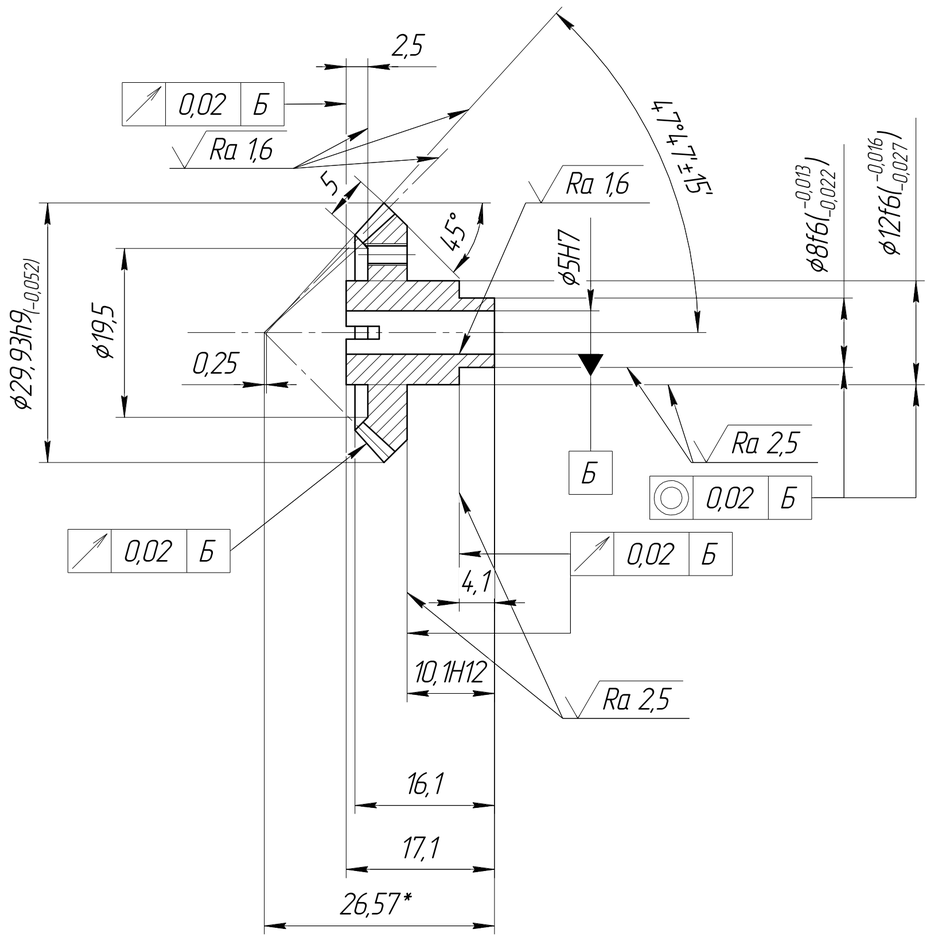

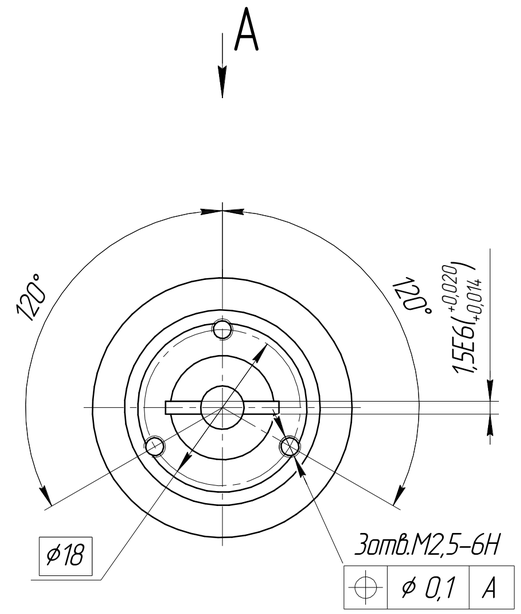

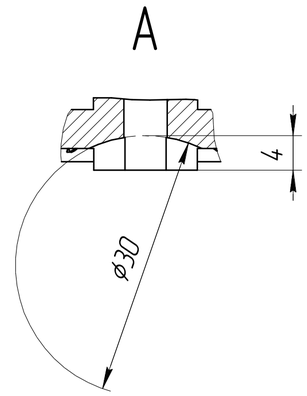

Внешний окружной модуль	m_e	0,8
Число зубьев	z_1	36
Тип зуба	–	Прямой
Исходный контур	–	ГОСТ 13755-81
Коэффициент смещения	x_e	0
Коэффициент изменения толщины зуба	x_τ	0
Угол делительного конуса	δ	45°
Степень точности по ГОСТ 1758-81	–	7-H
Постоянная хорда	$\bar{S}_c$	$1{,}1_{-0{,}032}$
Высота до постоянной хорды	$\bar{h}_c$	0,598
Допуск на биение зубчатого венца	F_r	0,03
Межосевой угол передачи	$\sum$	90°
Средний окружной модуль	m_m	0,7
Внешнее конусное расстояние	R_e	20,364
Среднее конусное расстояние	R	17,864
Средний делительный диаметр	d	25,2
Угол конуса впадин	δ_f	40°55'
Внешняя высота зуба	h_e	2,25
Число зубьев сопряженного зубчатого колеса	z_2	36
Обозначение чертежа сопряженного колеса	–	ИТКГ.09.12.310

1. Размер для справок.
2. H14, h14, ±t2/2.
3. Покрытие: Хим. Окс.

Изм.	Лист	№ докум.	Подп.	Дата	ИТКГ.09.12.202			
Разраб.		Соболев			Колесо зубчатое	Лит.	Масса	Масштаб
Пров.		Сокун				О1	0,031	2:1
Т.контр.		Васюкова				Лист	Листов 1	
Н.контр.					ЛС 59-1 ГОСТ 15527-70			
Утв.		Балаклиевский						

Перв. примен. | Справ. № | Подп. и дата | Инв. № дубл. | Взам. инв. № | Подп. и дата | Инв. № подл.

Копировал | Формат А2