АТ.СЭП.04.00.01

Перв. примен.

Справ. №

Подп. и дата

Инв. № дубл.

Взам. инв. №

Подп. и дата

Инв. № подл.

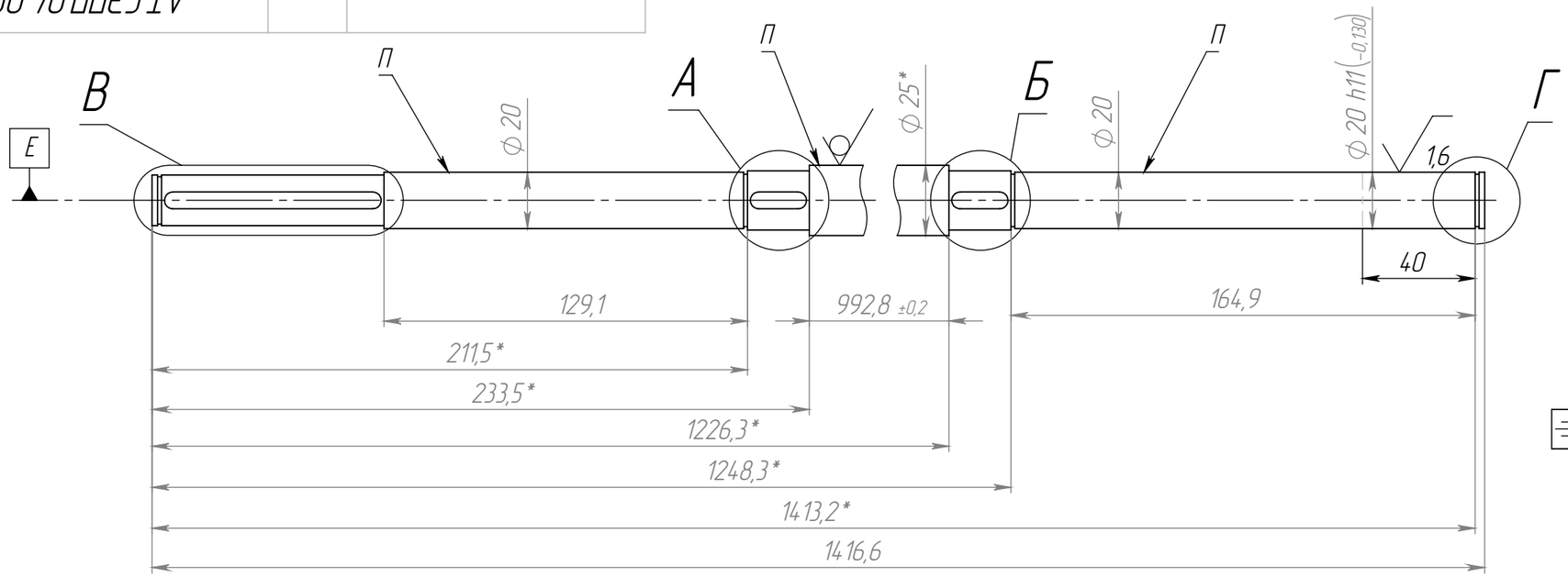

Ra 3,2 (√)

Г (1 : 1)

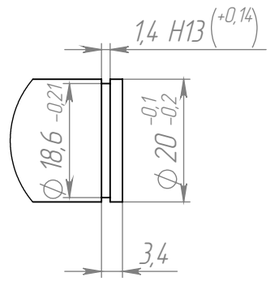

В (1 : 1)

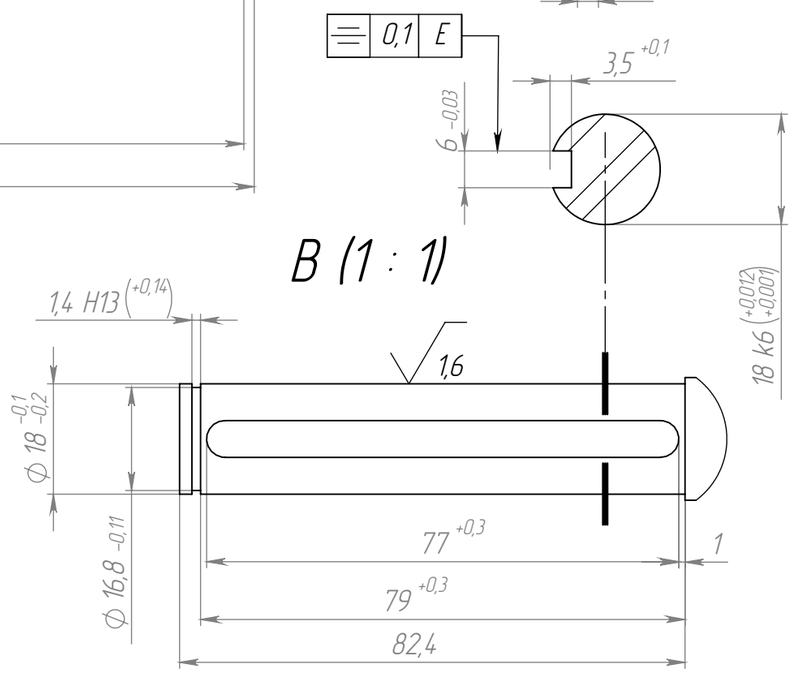

А (2 : 1)

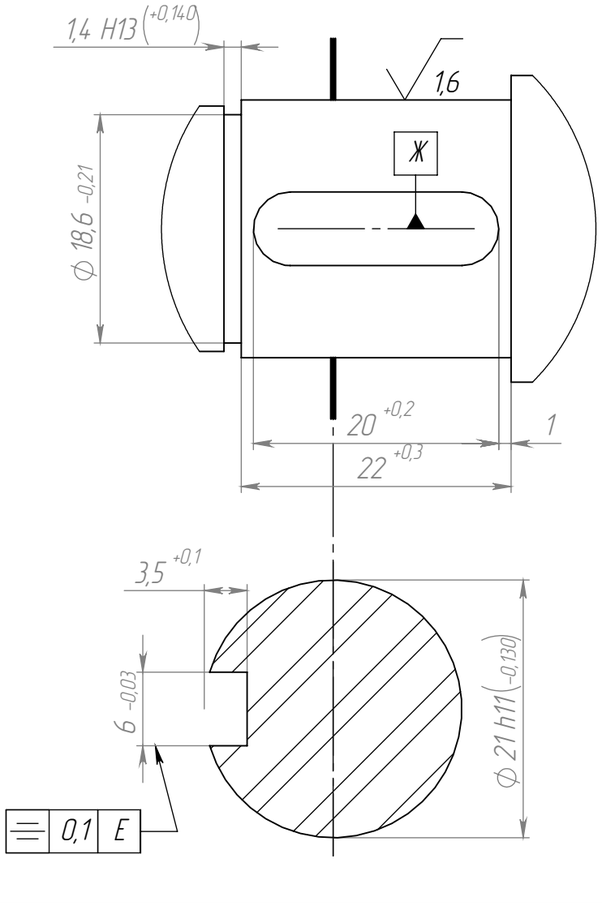

Б (2 : 1)

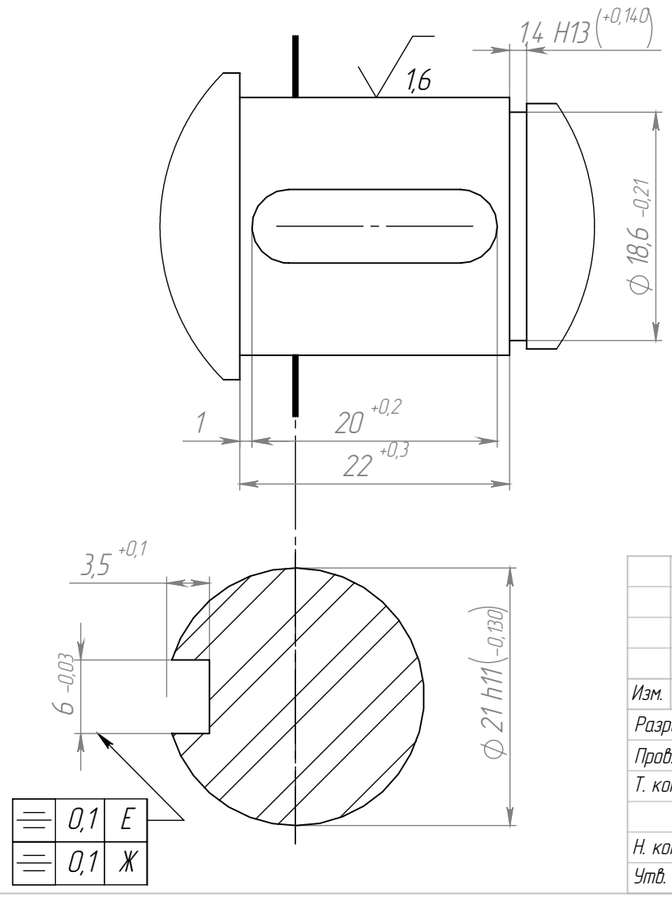

1. * Размеры для справок.
2. Общие допуски по ГОСТ 30893.1–2002: H14, h14, ±IT14/2.
3. Неуказанные радиусы скруглений R0,3.
4. Покрытие поверхностей П: Эмаль ПФ–115 черная ГОСТ 6465–76.

Изм.	Лист	№ докум.	Подп.	Дата	АТ.СЭП.04.00.01		
Разраб.					Ось	Лит.	Масса: 4.79 / Масштаб: 1:2
Пров.						Лист	Листов 1
Т. контр.							
Н. контр.					Круг 25 ГОСТ 2590–2006 / Ст3сп ГОСТ 380–2005		
Утв.							

Шифр: Копировал Формат А3