НГ 140.003.002

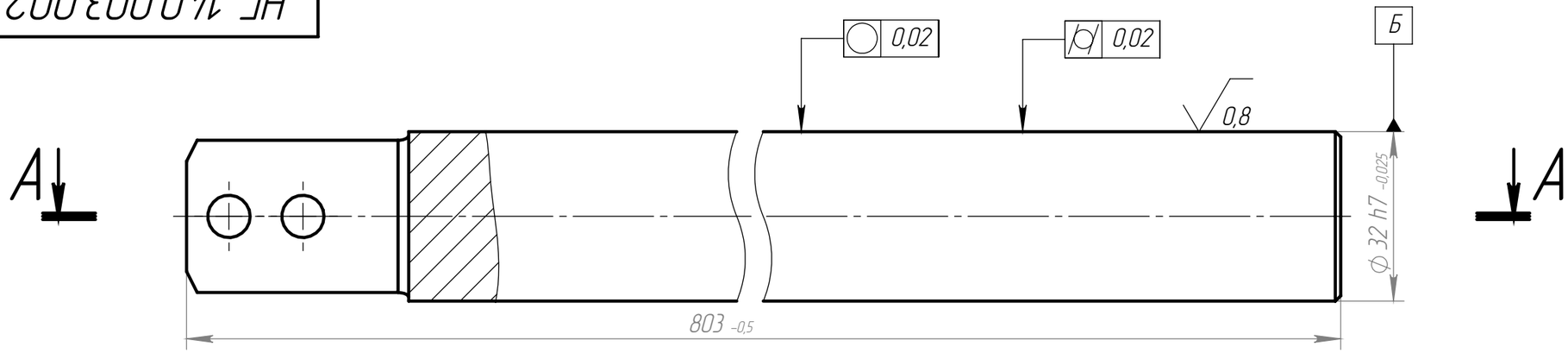

6,3 (√)

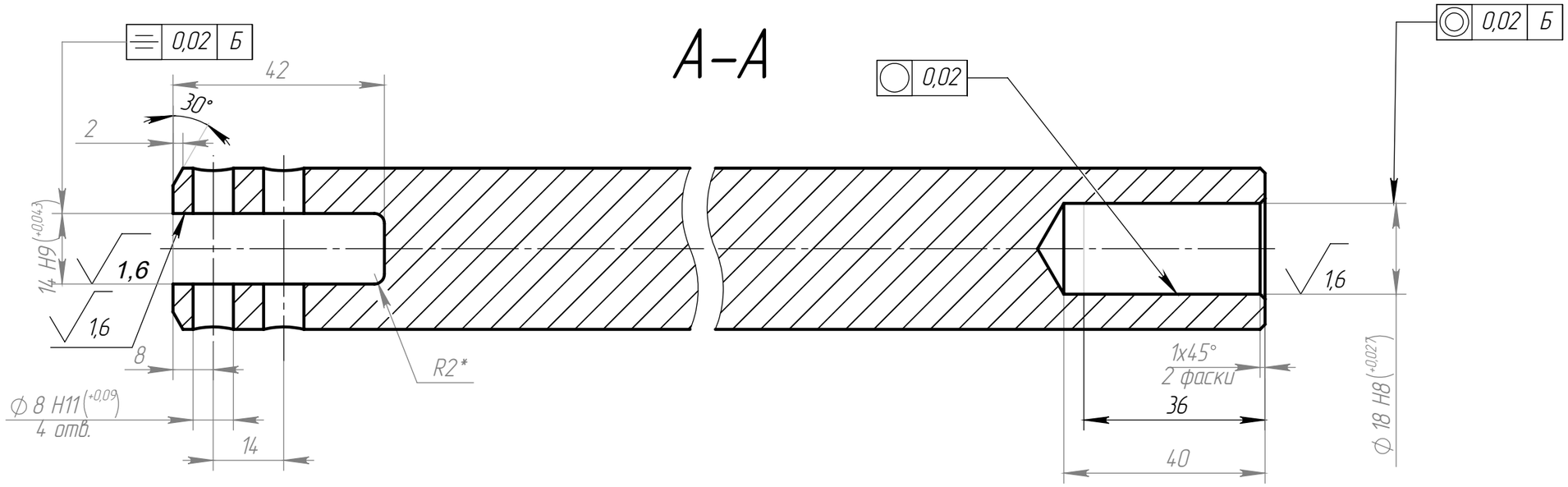

1. 28...32 HRC.
2* Размер обеспечивается инструментом.
3. Общие допуски по ГОСТ 30893.1 : H14; h14; ±IT14/2.
4. Общие допуски формы и расположения по ГОСТ 30893.2 –К
6. Острые кромки притупить.

Изм.	Лист	№ докум.	Подп.	Дата
Разраб.		Соколов		
Пров.				
Т. контр.				
Н. контр.				
Утв.		Кузьмин		

НГ 140.003.002

Вал короткий

Лит.	Масса	Масштаб
	4.80	1:1
Лист	Листов 1	

Сталь 45 ГОСТ 1050–2013

Подп. и дата | Справ. № | Подп. и дата | Инв. № дубл. | Взам. инв. № | Подп. и дата | Инв. № подп.

Копировал | Формат А3