Ra1,25

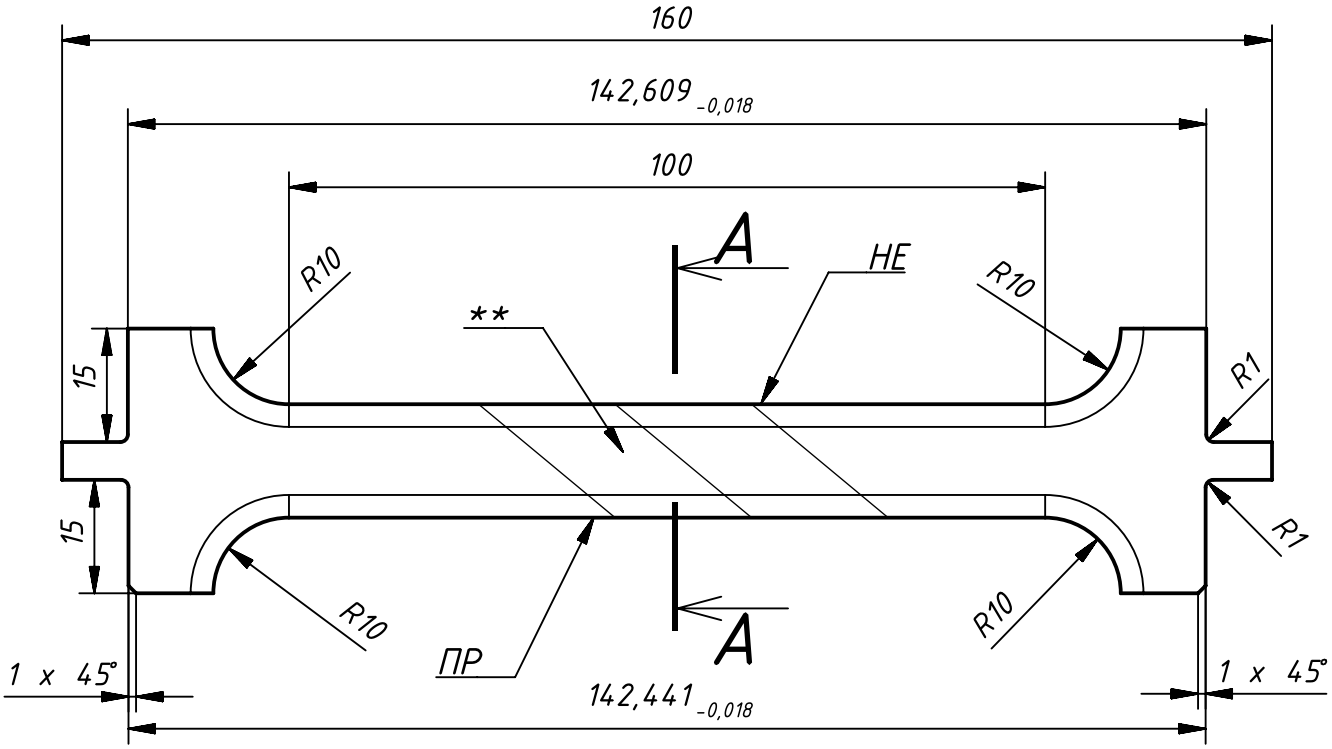

А-А

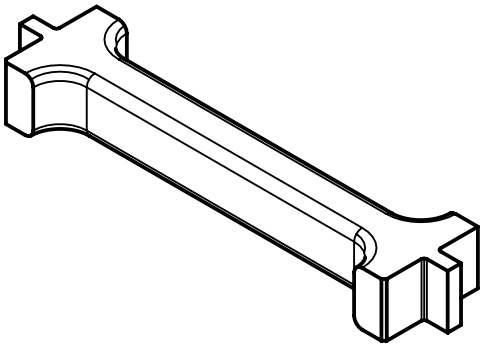

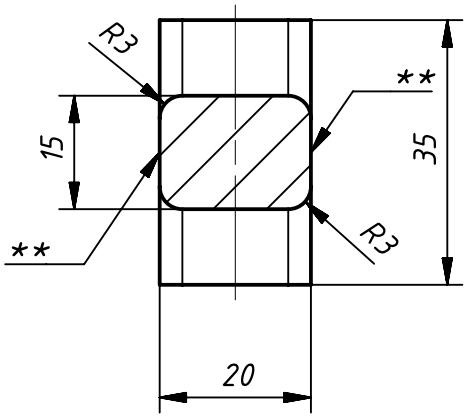

1. Неуказанные допуски по H14, h14, IT14/2
2. Маркировать:
   ПР - проходной;
   НЕ - непроходной

Маркировку произвести несмываемой краской, либо гравировкой.

3. Калить 40...45HRC
4. **Выполнить насечки на ручке для удобства удерживания инструмента.

Изм.	Лист	N докум.	Подп.	Дата	Калибр дисплея 142мм	Лит.	Масса	Масштаб
Разраб.		Быстров А. А.						1 : 1
Пров.						Лист	Листов	
Т. контр								
Н. контр					Сталь У8А ГОСТ 1435-99			
Утв.								