Перв. примен.

Справ. №

Подп. и дата

Инв. № дубл.

Взам. инв. №

Подп. и дата

Инв. № подл.

Ra 12,5 (√)

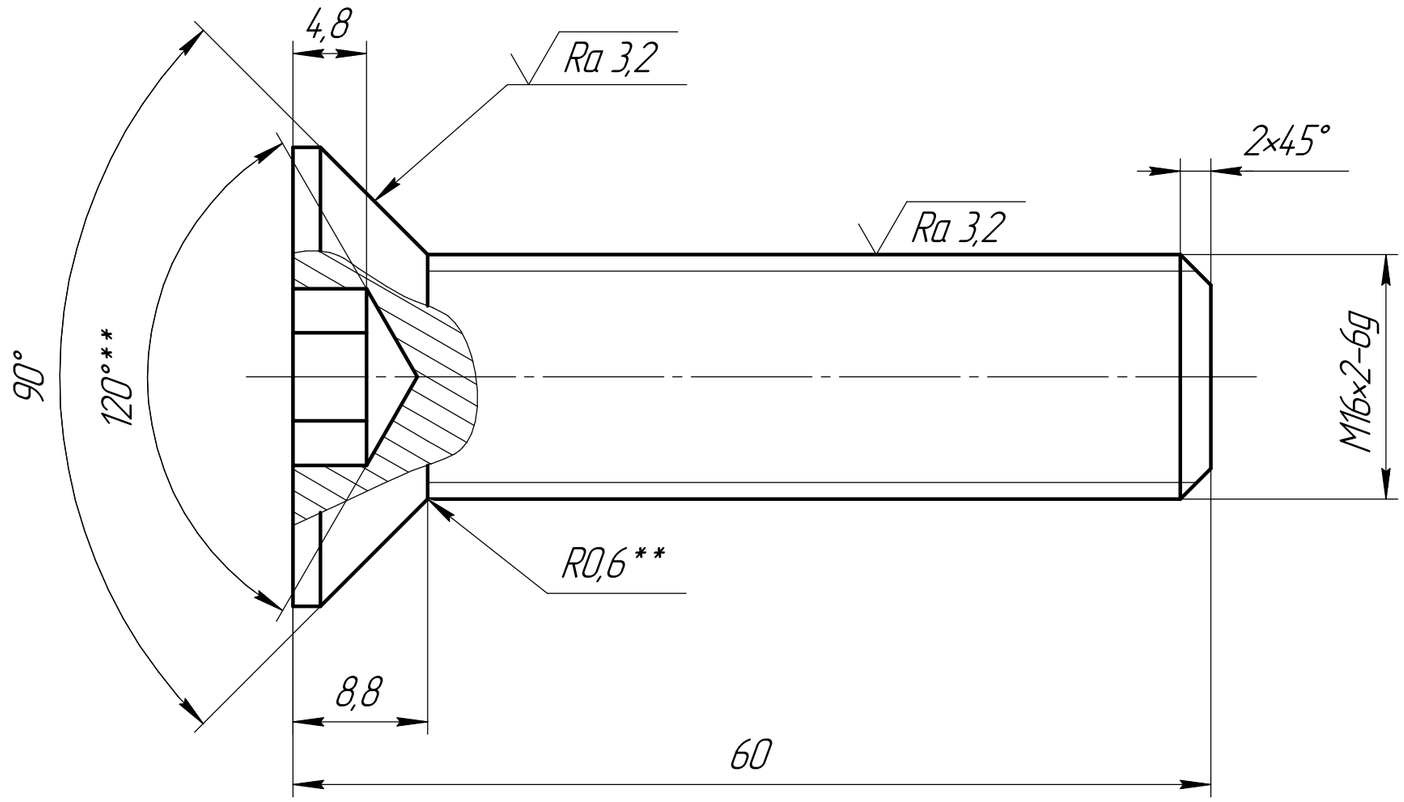

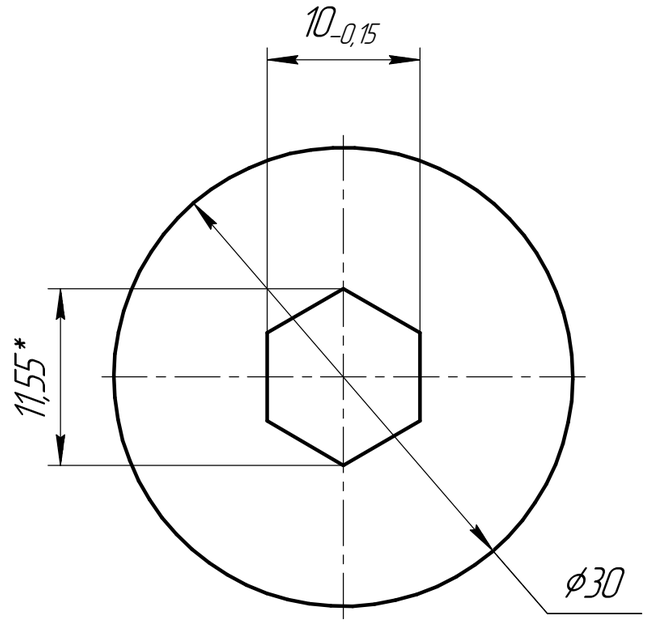

1 ..... HB.
2 *Размеры для справок.
3 **Размеры обеспеч. инстр.
4 Класс точности А, класс прочности 8.8.
5 Острые кромки притупить фаской 0,3 × 45°.
6 Покрытие Ц9. хр.

Изм.	Лист	№ докум.	Подп.	Дата
Разраб.				
Пров.				
Т.контр.				
Н.контр.				
Утв.				

199

Лит.	Масса	Масштаб
		2,5:1
Лист	Листов 1	

Сталь 40Х ГОСТ 4543-2016

Копировал

Формат А3