12,5 √(✓)

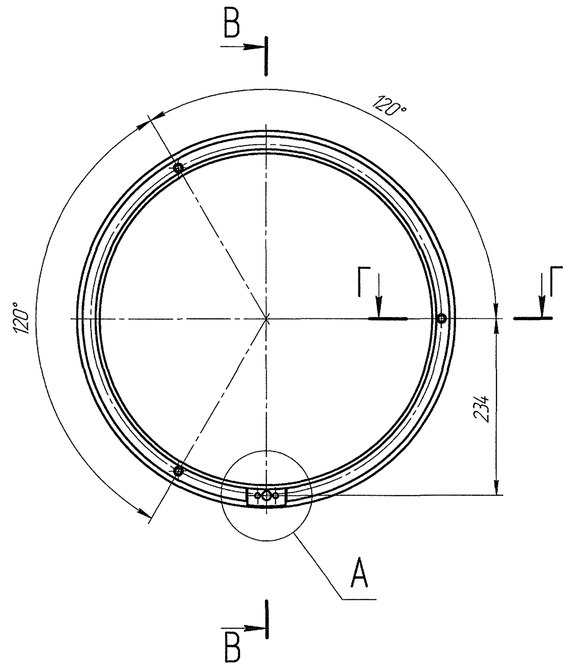

В–В(1:2)

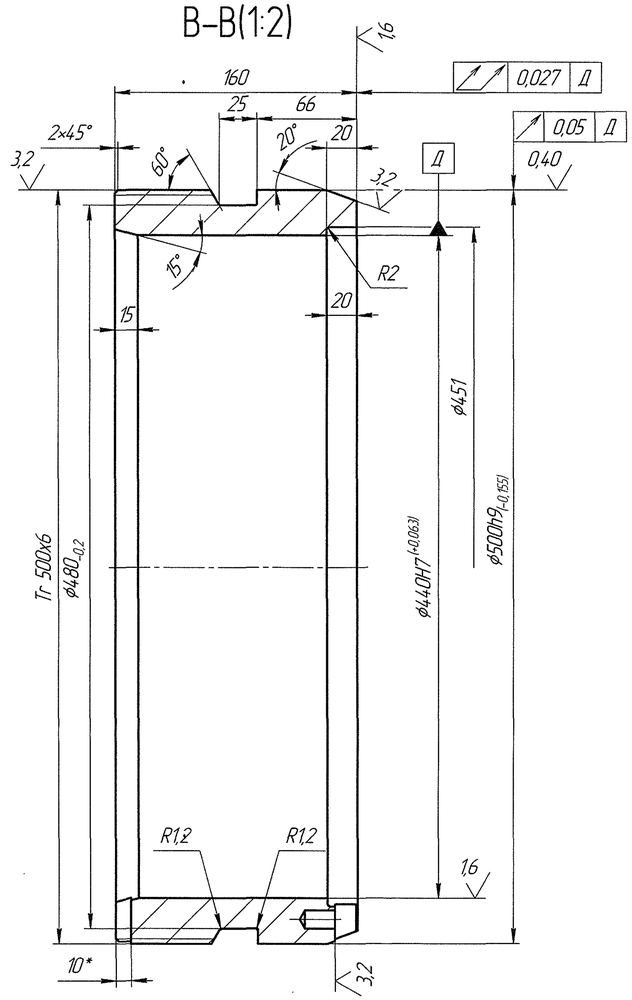

Б–Б(1:1)

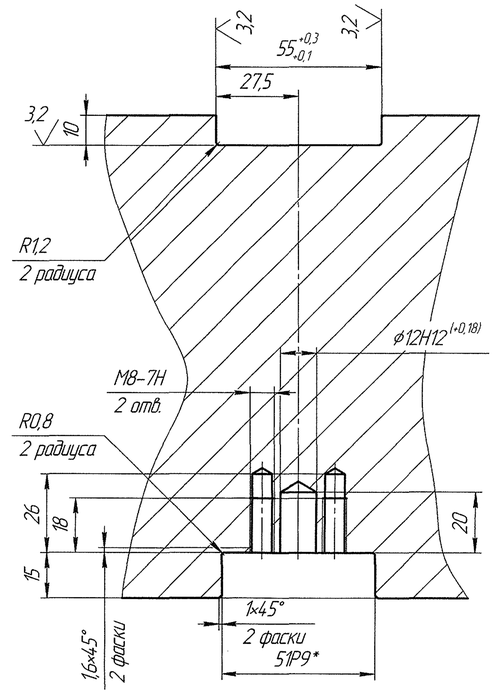

А(1:1)

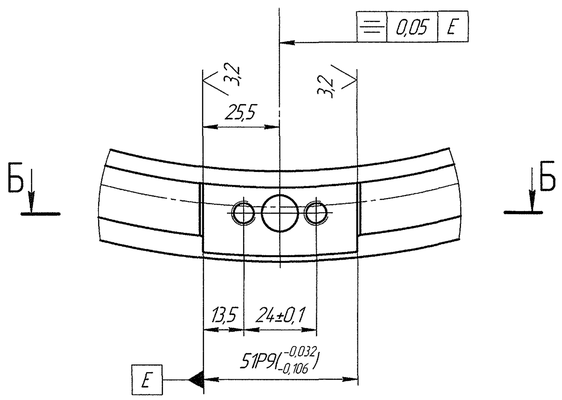

Г–Г(1:1)

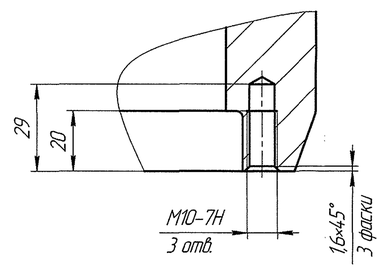

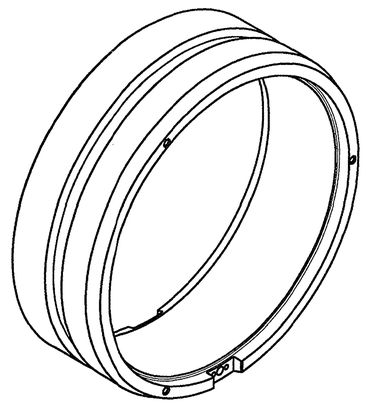

1 Чертеж выполнен на основании чертежа № 21210714-В.
2 Нитрировать со всех сторон h = 0,4...0,6 HRC 48...54 за исключением резьбы.
3 H14; h14; ±IT14/2.
4 *- Размеры для справок.

					291085-02.00.012		
Изм.	Лист	№ докум.	Подп.	Дата	Центрирующее кольцо	Лит.	Масса: 49,33 / Масштаб: 1:4
Разраб.						Лист	Листов: 1
Пров.							
Т.контр.							
Н.контр.					Сталь 35ХМ ГОСТ 4543-71		
Утв.							

Перв. примен. | Справ. № | Подп. и дата | Инв. № дубл. | Взам. инв. № | Подп. и дата | Инв. № подл.

062 Копировал Формат А1