ВТИС 1083-4053 СБ

6,3 (√)

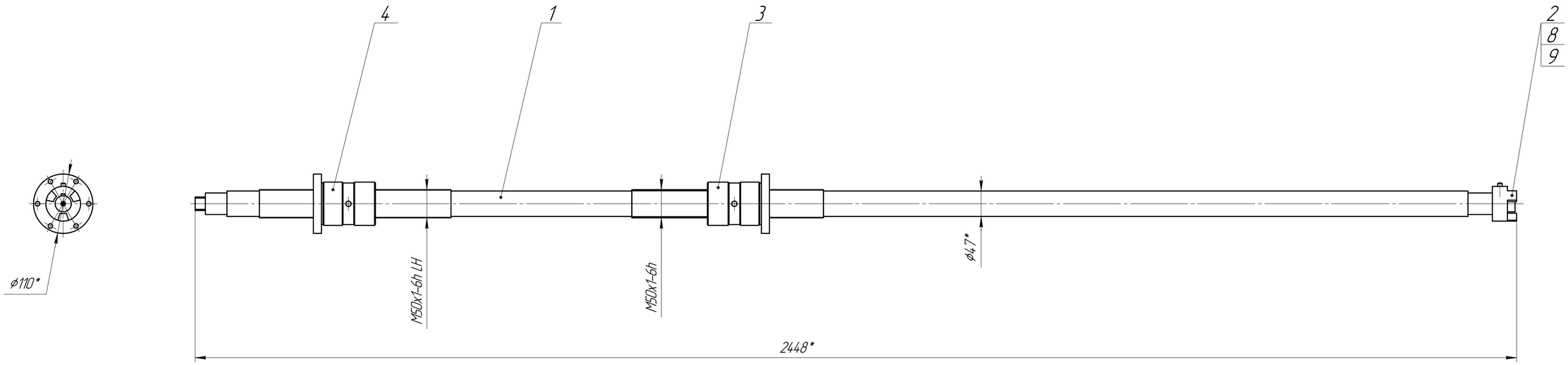

1 *Размеры для справок.
2 Общие допуски по ГОСТ30893.1 : H14; h14 ± IT12/2.

Формат	Зона	Поз.	Обозначение	Наименование	Кол.	Примечание
				Детали		
		1	ВТИС 1083-4053/001	Вал	1	А3х4
А3		2	ВТИС 1083-4053/002	Втулка	1	
А3		3	ВТИС 7051-4642	Резьбовая втулка	1	
А3		4	ВТИС 7051-4642-01	Резьбовая втулка	1	
				Стандартные изделия		
		8		Шпонка 8х7х28 ГОСТ 10748-79	1	
		9		Винт М8-6gх20.5.5Н.40Х.05 ГОСТ 11074-93	1	

Изм.	Лист	№ докум.	Подп.	Дата
Разраб.		Егоров		
Пров.		Егоров		
Т.контр.		Турцов		
Н.контр.				
Утв.		Нестеренко		

ВТИС 1083-4053 СБ

Сборка вала для установки Cidan GLA-Turbj 122.0 (инв. №8113) Сборочный чертеж

Лит.	Масса	Масштаб
	40	1:4
Лист	Листов 1	

О.П. ПК-1 Копировал Формат А1

Перв. примен. | Справ. № | Подп. и дата | Инв. № дубл. | Взам. инв. № | Подп. и дата | Инв. № подл.