10.01.16154 ВО

Характеристика насосов А(Б)601/1-5:
- производительность - 300 м3/час,
- давление нагнетания - 6,4 МПа,
- диаметр всаса -200мм,
- диаметр нагнетания 150мм,
- макс рабочая температура - 235С,
- уплотнение вала - мягкий сальник,
- число оборотов - 2950 об/мин,
- тип электродвигателя -ANSALDO CRE 355 Y2
- мощность двигателя - 400 кВт,
- среда - горячая вода,
-давление на всасе -0,6 МПа

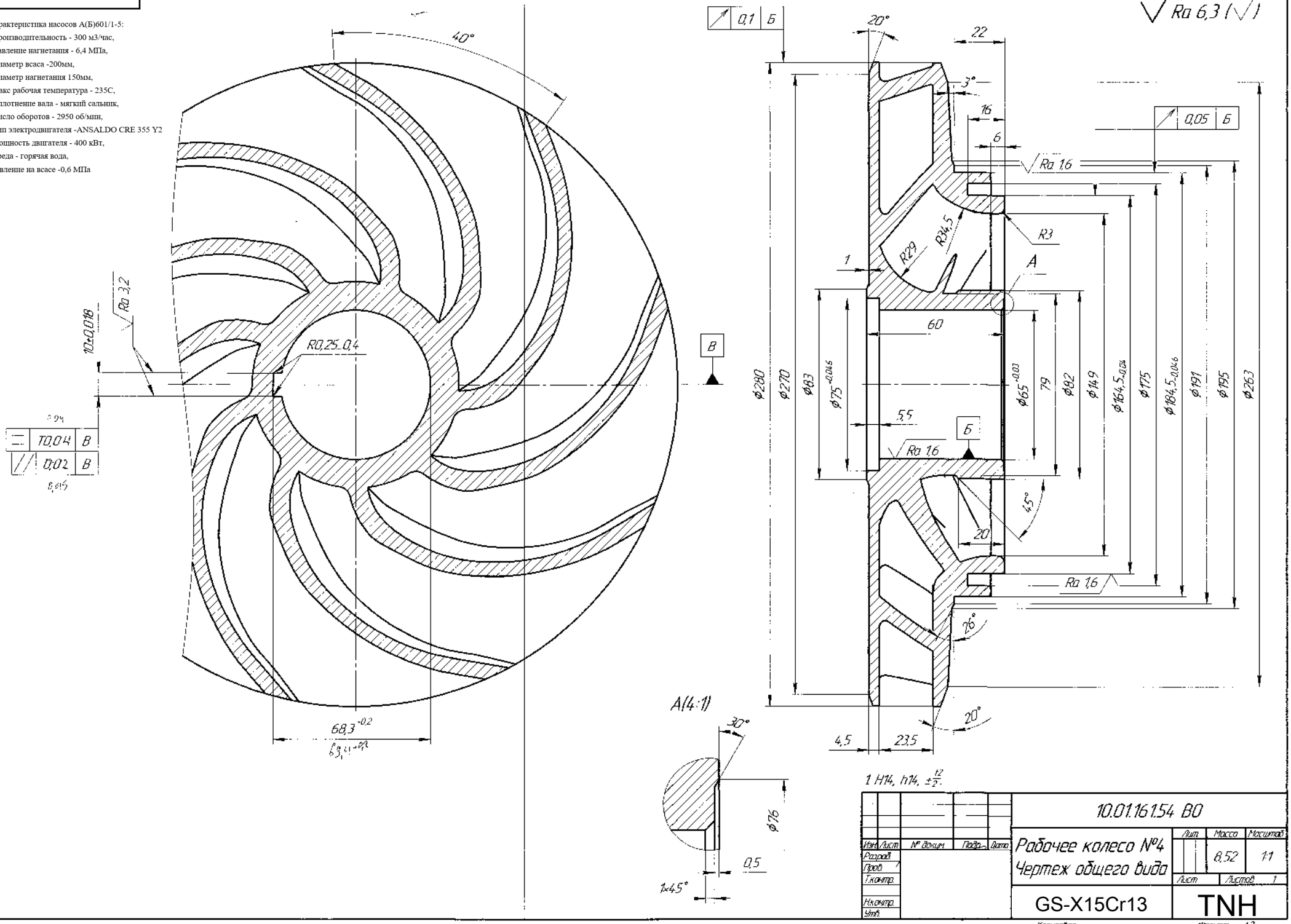

Изм.	Лист	№ докум.	Подп.	Дата	10.01.16154 ВО		
Разраб.					Рабочее колесо №4 Чертеж общего вида	Лит.	Масса 8,52	Масштаб 1:1
Пров.						Лист	Листов 1
Т.контр.							
Н.контр.					GS-X15Cr13	TNH	
Утв.							

Копировал Формат А2

Перв. примен. | Справ. № | Подп. и дата | Инв. № дубл. | Взам. инв. № | Подп. и дата | Инв. № подл.