К16.266.0000.00

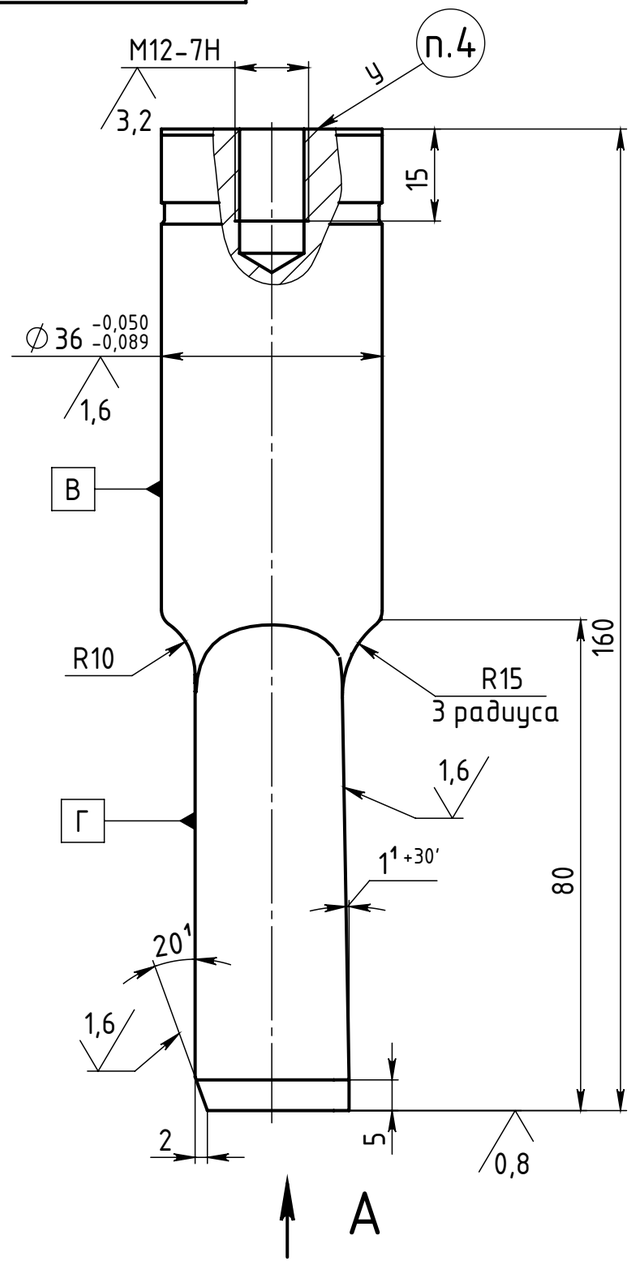

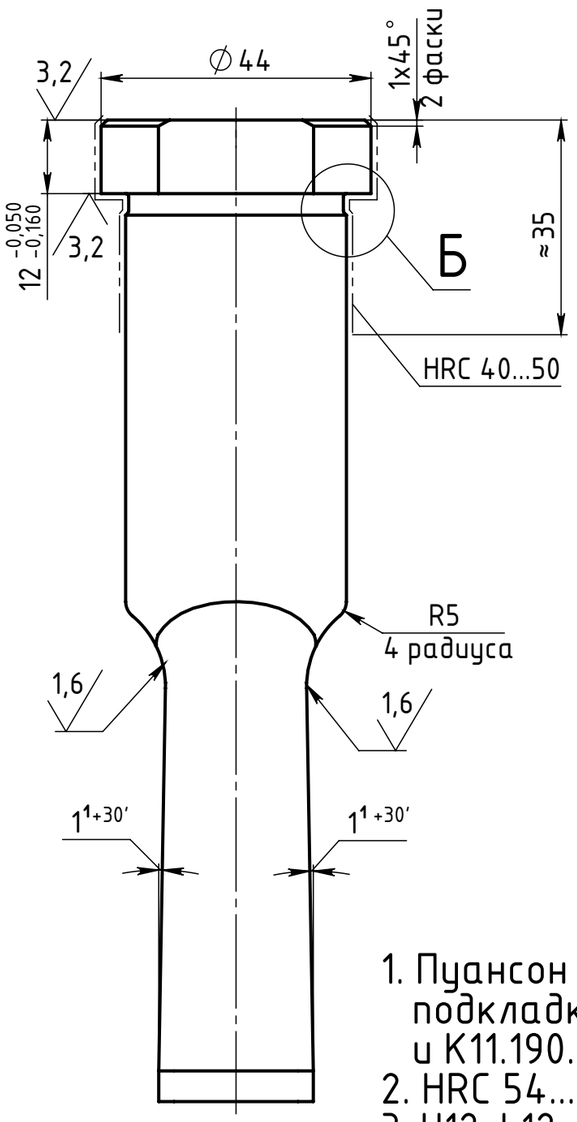

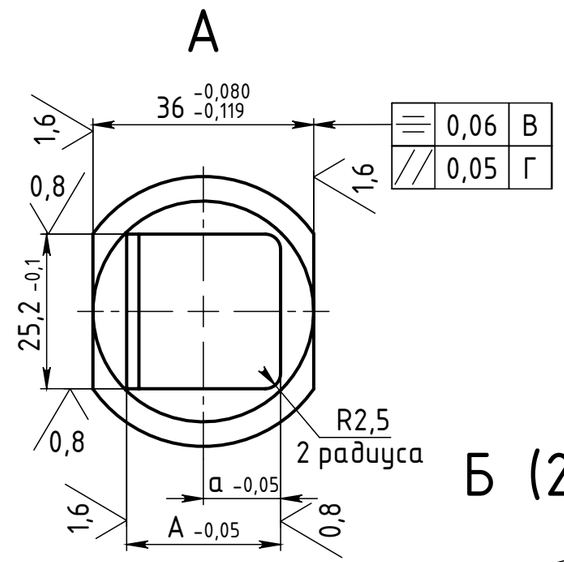

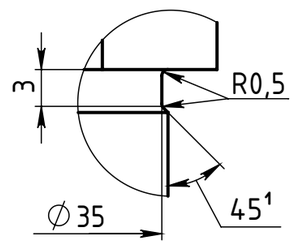

1. Пуансон предназначен для пробивки отверстия в подкладках с ребордой ОП737 в штампах К11.105.0000.00 и К11.190.0000.00.
2. HRC 54...58.
3. H12, h12, ¼IT12/2.
4. Маркировать согласно таблице, маркировку выполнить клеймами ГОСТ25726-83, размер шрифта 6.

Подписан К16.266.0000.00-УД

Обозначение	Маркировка	Применяемость	A, мм	a, мм
К16.266.0000.00	К16.266	ОП737-03; ОП737-04	25,1	12,6
-01	К16.266-01	ОП737-10; ОП737-11	22,6	11,1

4	Зам.	12-15		02.2015	К16.266.0000.00			
Изм.	Лист	№ докум.	Подп.	Дата	Пуансон	Лит.	Масса	Масштаб
Разраб.		Каршаков		06.04		и	1.04	1:1
Пров.						Лист	Листов 1	
Т. контр.								
Н. контр.					Сталь 5ХВ2СФ ГОСТ 5950-2000	Новосибирский Стрелочный завод Конструкторский отдел		
Утв.		Тетерин						

Перв. примен. | Справ. № | Подп. и дата | Инв. № дубл. | Взам. инв. № | Подп. и дата | Инв. № подл.

Копировал | Формат А3