K22.073.0000.02

3,2 (√)

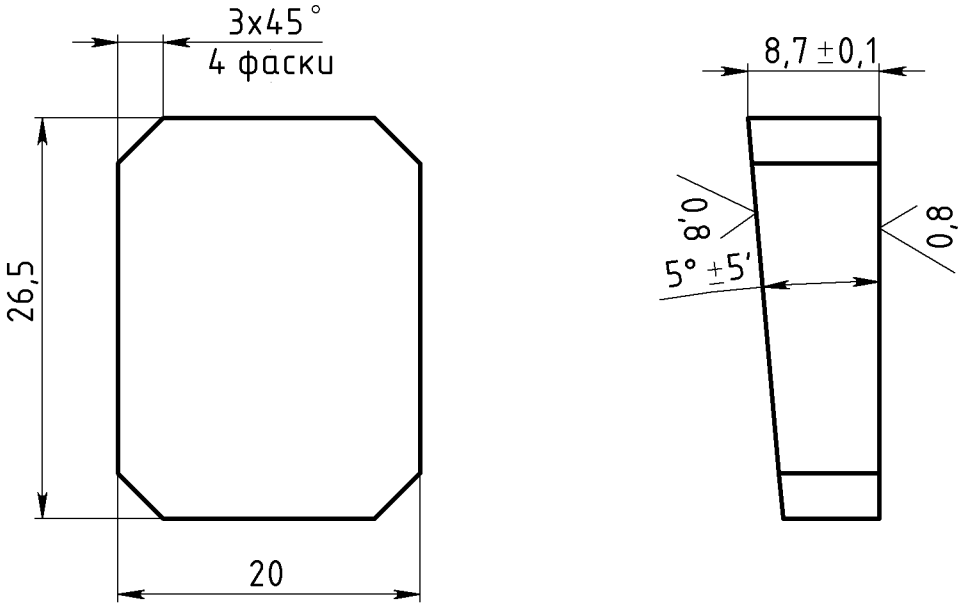

1. 45...50 HRC
2. h14, ±IT14/2.

Подписан K22.073.0000.00-УЛ

Изм.	Лист	№ докум.	Подп.	Дата
Разраб.		Охрименко С		08.2019
Пров.				
Т. контр.				
Н. контр.		Охрименко Е		
Утв.		Денисенко		

K22.073.0000.02

Клин

Лит.	Масса	Масштаб
и	0.03	2:1

Лист | Листов 1

Сталь 40Х ГОСТ 4543-2016

НСЗ
Технологический отдел
Конструкторский сектор

Перв. примен.

Справ. №

Подп. и дата

Инв. № дубл.

Взам. инв. №

Подп. и дата

Инв. № подл.

Копировал

Формат А4