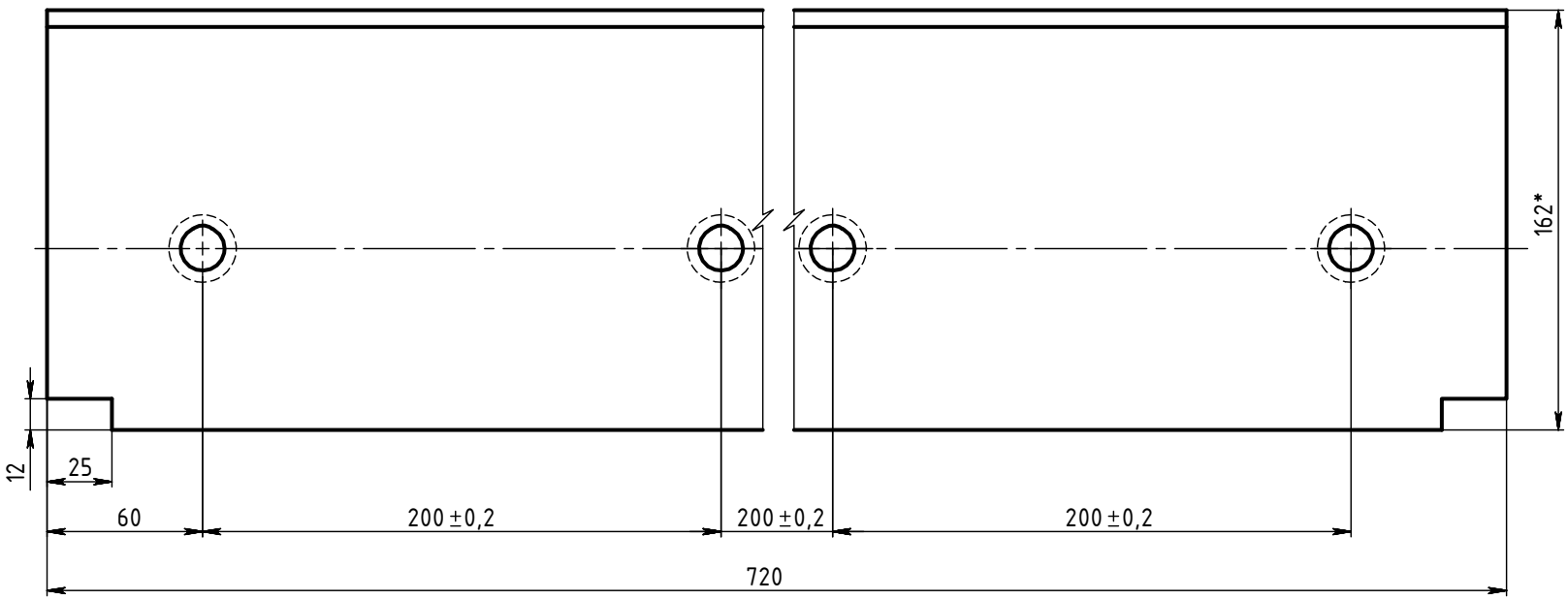

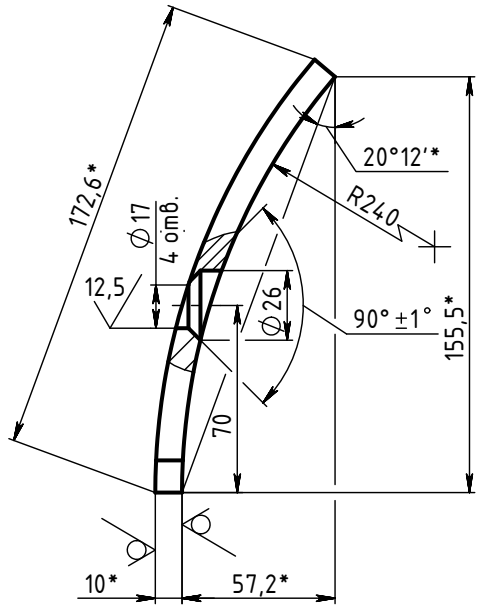

(1 : 2)

Развертка перед штамповкой

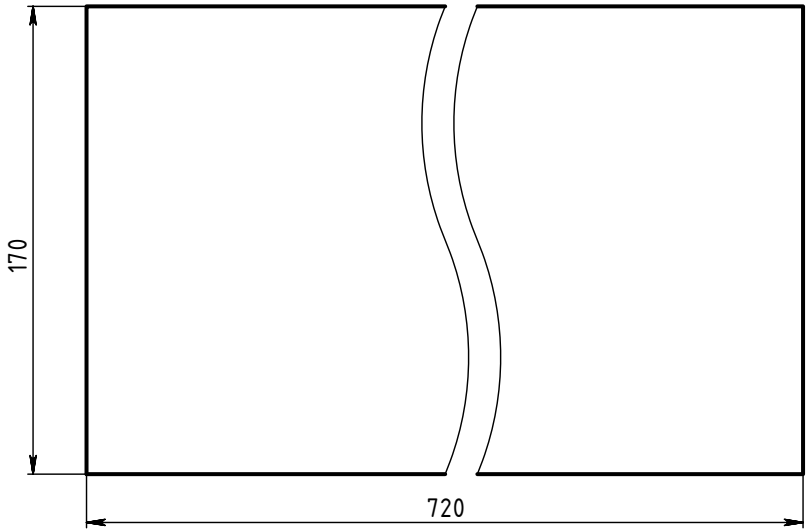

1. *Размеры для справок.
2. Общие допуски по ГОСТ 30893.1: H14, h14, ±IT14/2.
3. Общие допуски формы расположения – ГОСТ 30893.2 – L.

Подписан М.44382.0000.00-УЛ

Изм.	Лист	№ докум.	Подп.	Дата	М.227.0000.06			
Разраб.		Денисенко А.		04.2022	Дуга	Лит.	Масса	Масштаб
Пров.						и	9.5	1:2
Т. контр.						Лист	Листов 1	
Н. контр.					Лист Б-10 ГОСТ 19903-2015 / 65Г ГОСТ 1577-93	АО "НСЗ"		
Утв.		Краснов						

Перв. примен. | Справ. № | Подп. и дата | Инв. № дубл. | Взам. инв. № | Подп. и дата | Инв. № подл.

Копировал | Формат А3