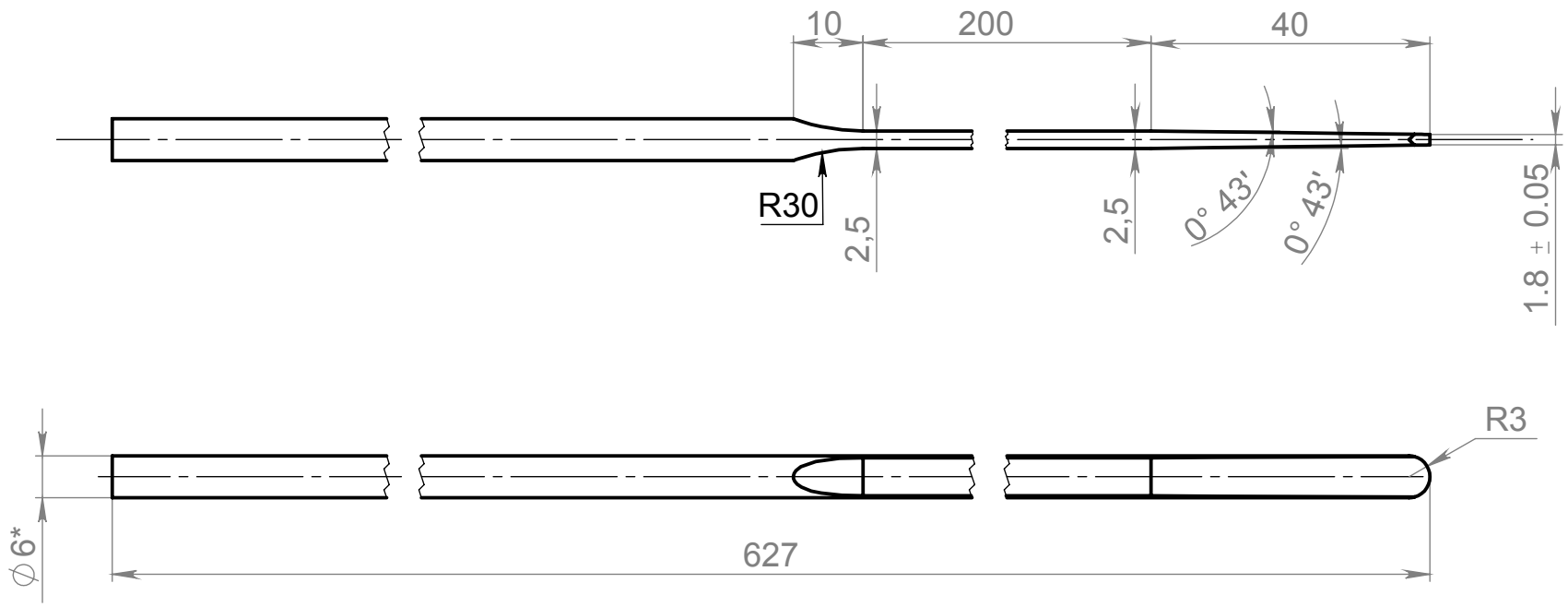

1. Неуказанные предельные отклонения размеров H12, h12, ±IT12/2
2. * Размеры для справок

Наименование	Материал	Беднов Я.И.	Кузин О.Г.
BM0612C	Пруток 40Х13 6мм		