Шток насоса НС-940 (titan)

Припуск на шлифовку 0,5 мм

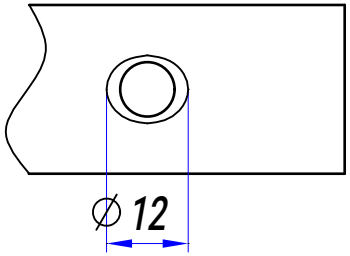

Вид А

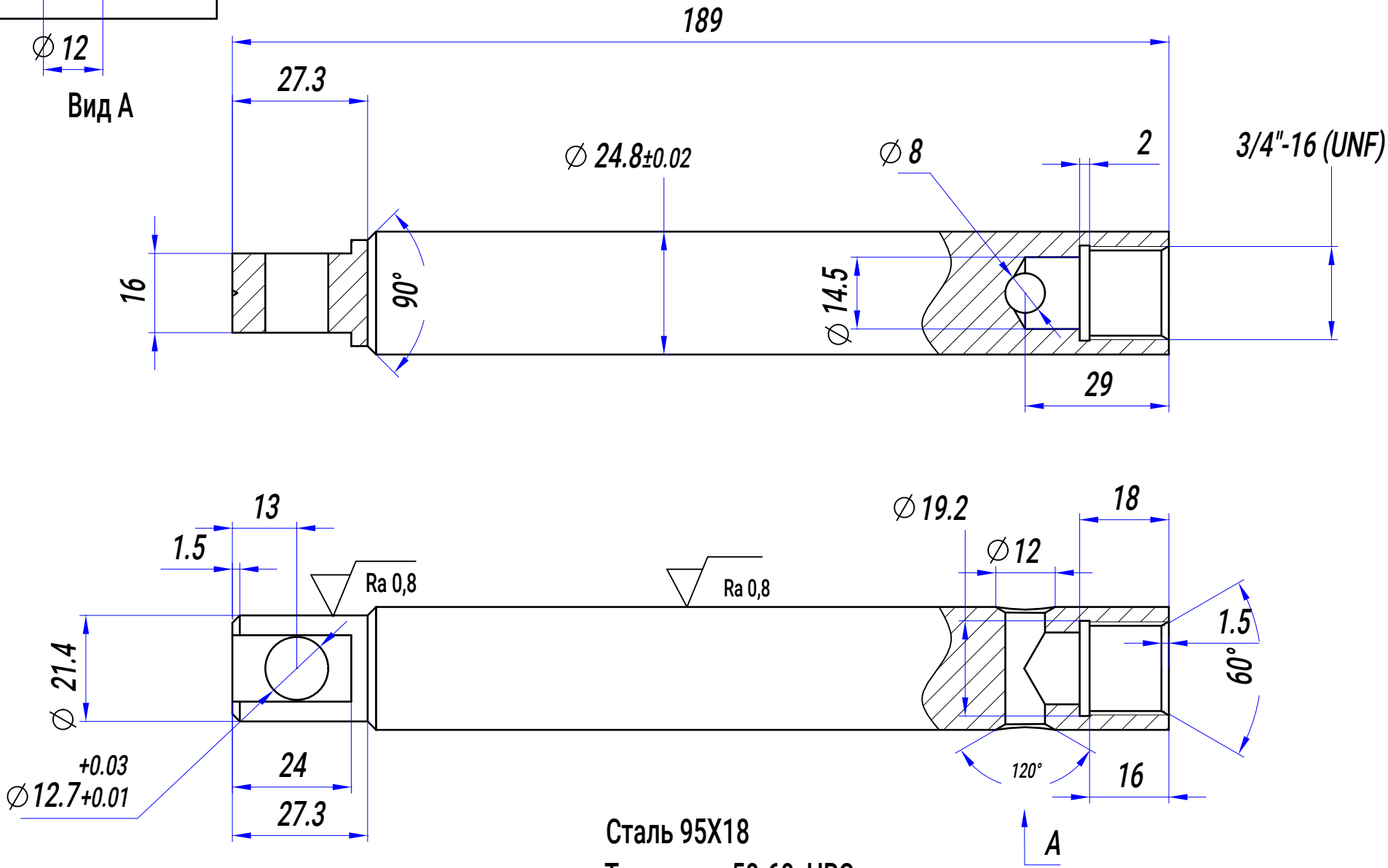

Сталь 95Х18

Твердость 58-60 HRC