4444.01.01.01.000

Ra 6,3 (√)

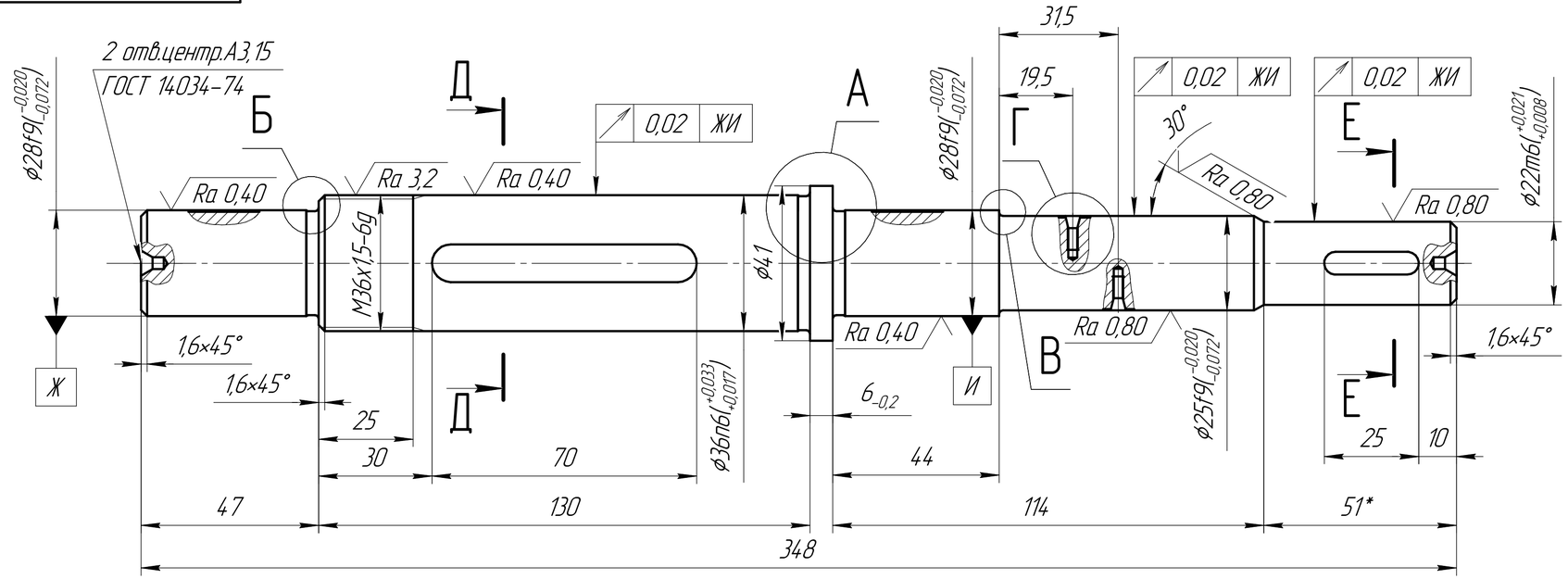

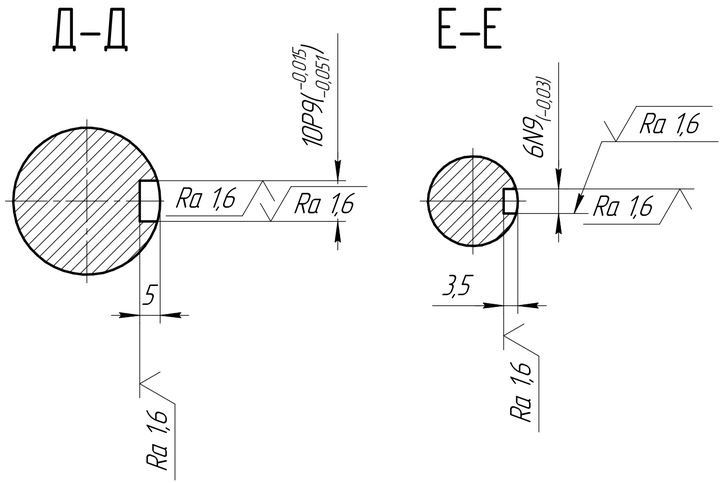

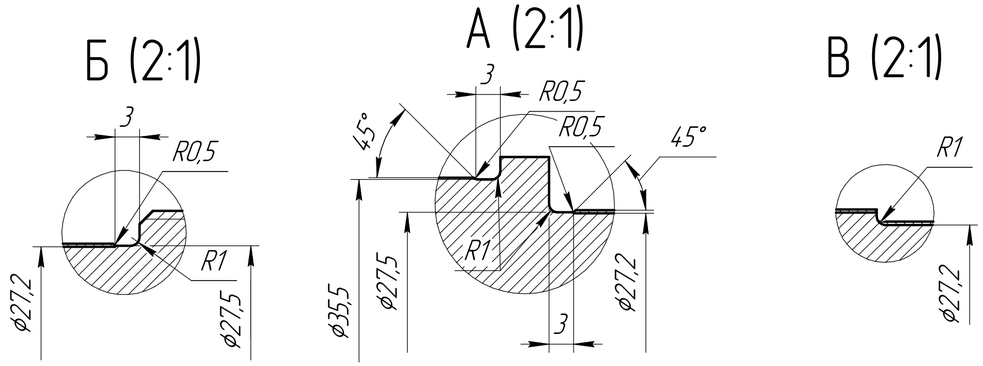

1 * Размеры для справок

2 H14, h14, $\pm\frac{IT14}{2}$.

3 На шейки вала Ж и И, поверхность ϕ25 произвести наплавку сплава ВК20 ГОСТ 3882-74 (допускается наплавка сплавом Н73Х15С4Р4). Толщина слоя наплавки после обработки 0,4...0,5 мм

4 Твердость наплавленного сплава HRA не менее 80

Изм.	Лист	№ докум.	Подп.	Дата	4444.01.01.01.000			
Пров.					Ведущий вал	Лит.	Масса	Масштаб
Т.контр.							2	2:1
Н.контр.						Лист	Листов 1	
Утв.					Сталь 45 ГОСТ 1050-2013			

Перв. примен. | Справ. № | Подп. и дата | Инв. № дубл. | Взам. инв. № | Подп. и дата | Инв. № подл.

Копировал | Формат А4×3