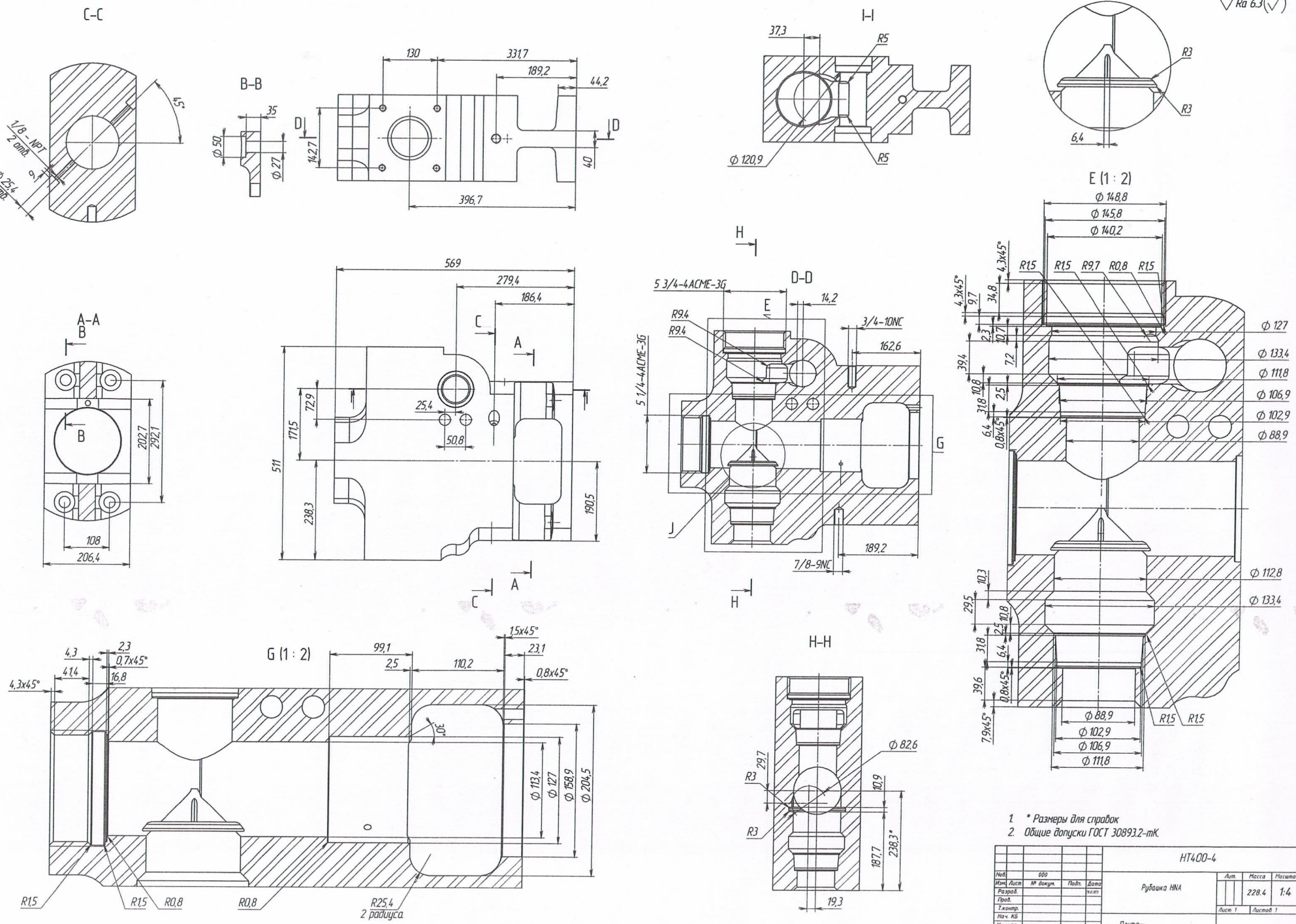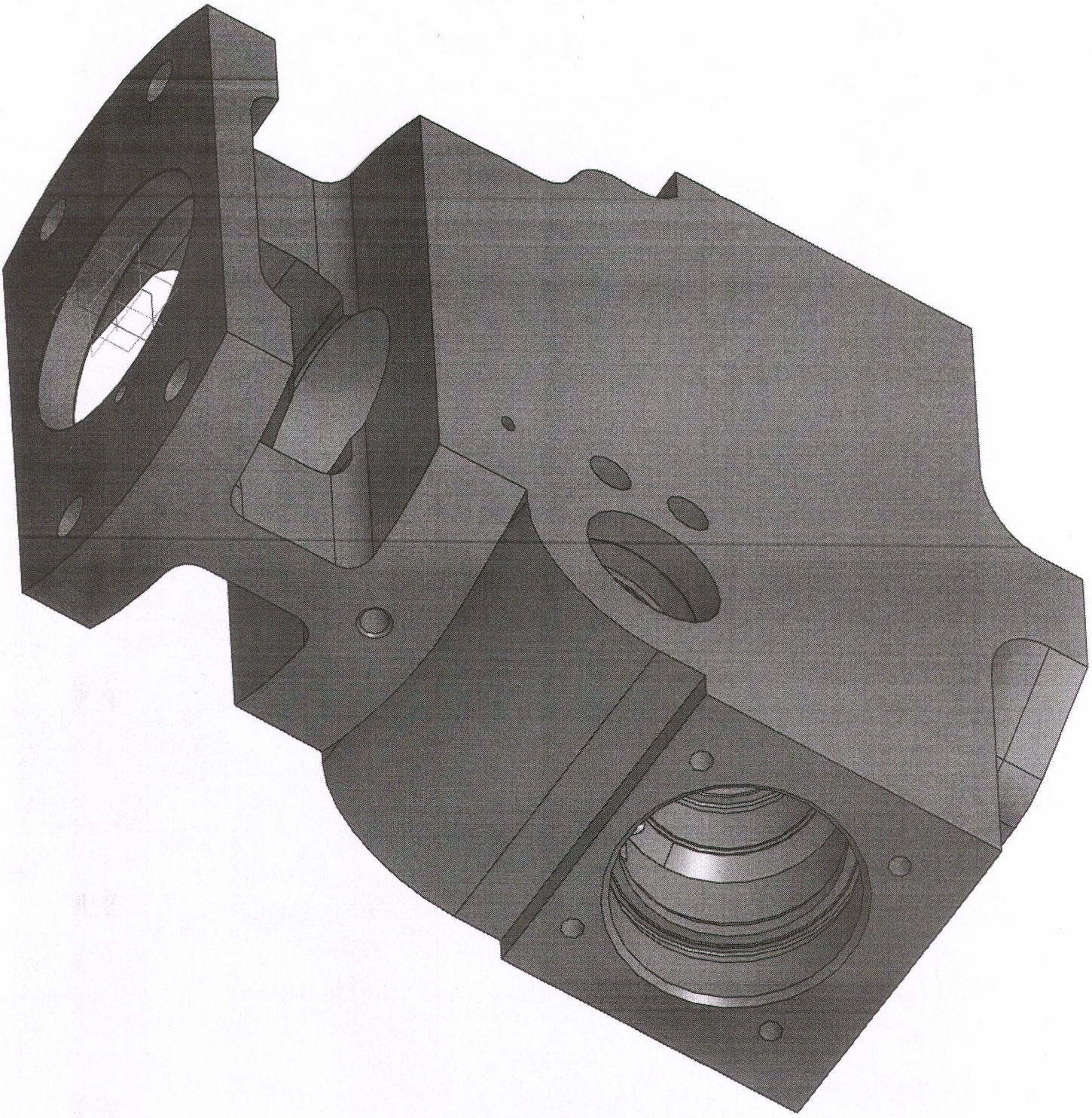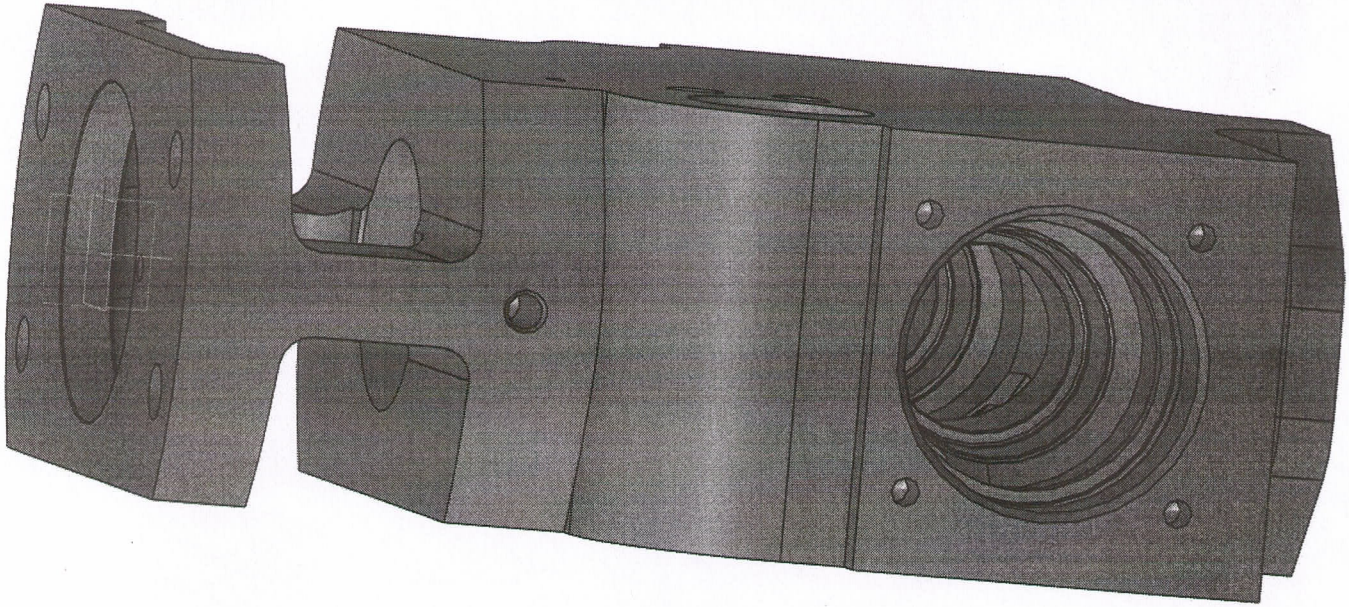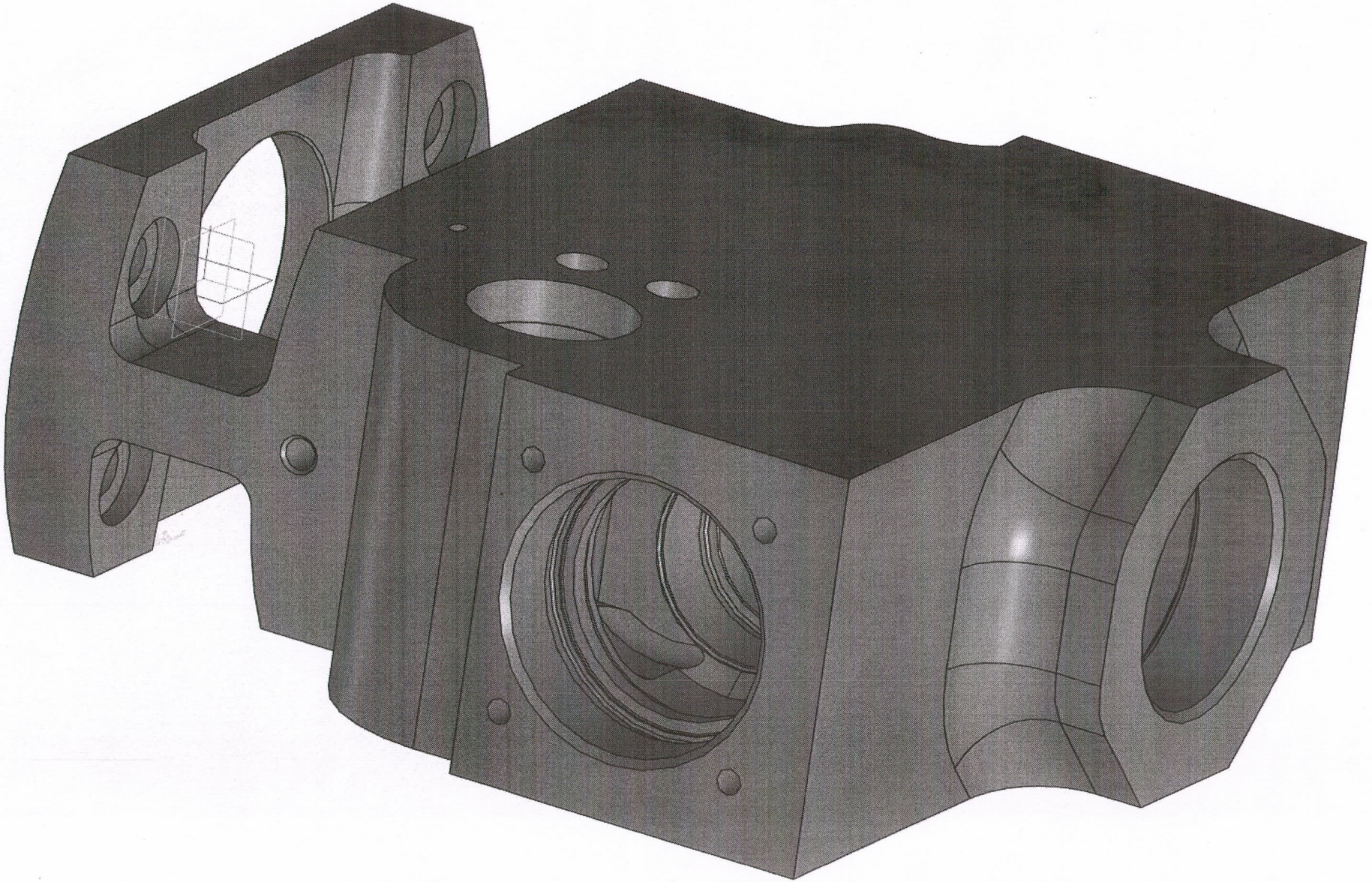
C–C
B–B
A–A
D–D
H–H
I–I
J (1 : 2)
E (1 : 2)
G (1 : 2)
Ra 6.3
1/8 - NPT
2 отв.
Ф 25,4
2 отв.
5 3/4-4ACME-3G
5 1/4-4ACME-3G
3/4-10NC
7/8-9NC
R25,4
2 радиуса
1. * Размеры для справок
2. Общие допуски ГОСТ 30893.2-mK.
НТ400-4
Рубашка HNA
Плита—
AISI 4330V
228.4
1:4
Лист 1
Листов 1
Копировал
Формат А2